**Art.-Nr. 950573**

# Pendelleuchte
# Lautaro 1200/80 Up/Down Prisma P4, 105 W, DALI, 4000 K, Hellgrau



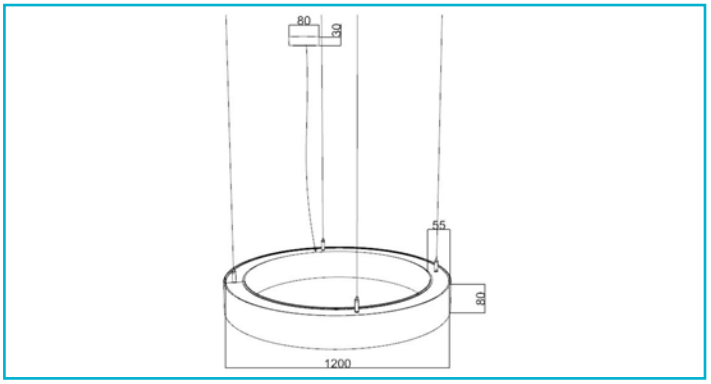


**Besonderheiten**

- DALI-dimmbar mit integriertem Netzgerät
- direktes / indirektes Licht getrennt schalt- und dimmbar
- Durchgangsverdrahtung möglich
- werkzeugloser Anschluss mit Steckklemmen
- montage- / wartungsfreundlich
- langlebige, leicht austauschbare Komponenten
- unsichtbare Verschraubungen
- Sonderanfertigungen auf Anfrage möglich

| | |
|---|---|
| **Gehäusematerial** | Aluminium, Stahl |
| **Gehäusefarbe** | Weißaluminium RAL 9006 \|\| Hellgrau |
| **Material Lichtaustritt** | Polycarbonat - PC |
| **Oberfläche Lichtaustritt** | Mikroprismatisch |
| **Technische Beschreibung** | • Profilhöhe: 80 mm<br>• Profilbreite: 55 mm<br>• Pendellänge min. 100 mm |
| **Anwendungsbereich** | Repräsentative Zonen mit Publikumsverkehr, Innen- und Außenbereiche zur Hervorhebung von architektonischen Details oder Objekten, Wegebereiche im Innenbereich, Arbeitsplätze und Konferenzbereiche, teils mit Bildschirmarbeitsplätzen, Verkaufsräume und - Flächen für Waren und Dienstleitungen mit Publikumsverkehr, Wohnbereiche im Privatbereich, Heim-Arbeitsbereiche mit geringeren Anforderungen, Restaurants, Bistros, Hotelzimmer, Lobbys, Hotelflure, Speisesäle mit Publikumsverkehr, Modernisierung oder Instandsetzung bestehender Lichtinstallationen, große und hohe Verkaufsräume und - Flächen für Waren und Dienstleitungen mit Publikumsverkehr, Verkaufs- und Ausstellungsflächen (temporär oder fest) |
| **Durchgangsverdrahtung möglich** | Ja |
| **Montageart** | Aufbaumontage |
| **Montageort** | Innen |
| **Montagefläche** | Deckenmontage |

IP40

Deko-Light Elektronik-Vertriebs GmbH
Auf der Hub 2 | D-76307 Karlsbad
www.deko-light.com
deko@deko-light.com

**Art.-Nr. 950573**

## Pendelleuchte
## Lautaro 1200/80 Up/Down Prisma P4, 105 W, DALI, 4000 K, Hellgrau

| | |
|---|---|
| **Schutzklasse** | I / Schutzerdung |
| **Leistungsaufnahme** | 105 W |
| **Leistungsaufnahme Bereitschaftsmodus** | 0,6 W |
| **Eingangsspannung** | 198-264 V/AC 50 / 60 Hz |
| **Dimmbar** | Ja |
| **Ansteuerung** | DALI 2 / DT6, Push-Dim |
| **Spannungsbereich DC** | 176-276 V/DC |
| **Lichtquelle** | LED, Lichtquelle wechselbar TC |
| **Farbtemperatur** | 4000 K |
| **Farbkonsistenz** | 3 SDCM |
| **Farbkonsistenz Lichtquelle** | 2 SDCM |
| **Farbwiedergabe (Ra)** | 90 |
| **Bemessungslichtstrom** | 15000 lm |
| **Lichtausbeute** | 143 lm/W |
| **Abstrahlwinkel** | 90 Grad |
| **UGR** | 19 |
| **Lichtaustrittsflächen** | 2 STK |
| **Lichtcharakteristik** | Direkt, Indirekt |
| **Lichtrichtung** | Oben, Unten |
| **Höhe** | 80 mm |
| **Durchmesser** | 1200 mm |

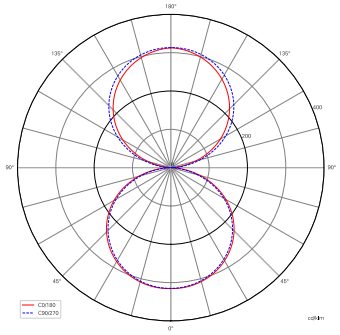

| | |
|---|---|
| **Pendellänge max.** | 3000 mm |
| **Arbeitstemperatur** | -20 bis 50 °C |
| **Lagertemperatur** | -40 bis 80 °C |
| **Oberflächentemperatur max.** | 80 °C |
| **IP Schutzart** | IP 40 |
| **IK Schutzklasse** | IK05 |
| **Einschaltstrom max.** | 37,2 A / 295 µs |
| **Max. Anzahl je LS B10** | 4 STK |
| **Max. Anzahl je LS B16** | 7 STK |
| **Max. Anzahl je LS C10** | 7 STK |
| **Max. Anzahl je LS C16** | 12 STK |
| **Lebensdauer L70 / B50** | 180000 h |
| **Lebensdauer L80 / B10** | 120000 h |
| **Lebensdauer L80 / B50** | 130000 h |
| **Lebensdauer L90 / B10** | 50000 h |
| **Lebensdauer L90 / B20** | 60000 h |
| **Schaltzyklen** | 100000 STK |
| **Energieverbrauch** | 105 kWh/1000h |
| **Energieeffizienzklasse Lichtquelle** | Dieses Produkt enthält eine Lichtquelle der Energieeffizienzklasse E. |
| **Garantie (Jahre)** | 5 |