Art.-Nr. 348127

Deckenaufbauleuchte
Uni 2 Max Tilt, 32 W, DIM, 3000 K, Weiß

DEKOLIGHT

Ra>90 SDCM<3



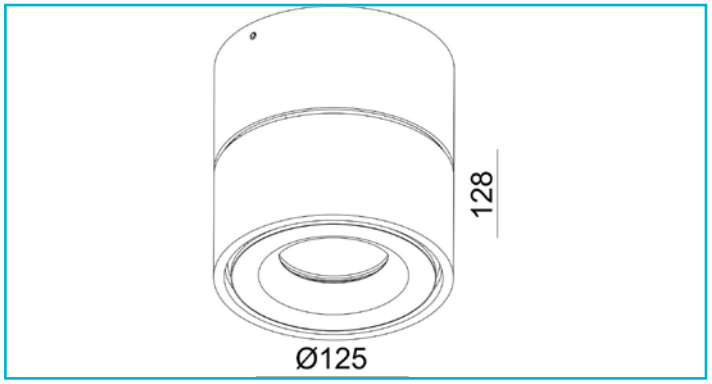

Die UNI II - Serie umfasst hochwertige Aufbauleuchten für den Einsatz an Wänden und Decken in Gewerbe- und Privaträumen. Die dreh- und schwenkbaren Leuchtenköpfe sind mit warmweißen COB-LEDs ausgestattet und lassen sich bei Bedarf bündig auf den Sockel klappen, um wie ein Deckenspot senkrecht nach unten zu strahlen. Neben der einfachen, doppelten und dreifachen Ausführung stehen sowohl eine Mini-Version (mit kleinerem Leuchtenkopf und Sockel) als auch eine MAX - Version zur Verfügung, zudem gibt es auch eine Variante für den Einsatz in Stromschienen.

Besonderheiten

- „Glow“ Effekt am Reflektor Ring
- dreh- und schwenkbar
- mit umfangreichen Zubehör individualisierbar

Gehäusematerial	Aluminium
Gehäusefarbe	Signalweiß RAL 9003 || Weiß
Material Lichtaustritt	Kunststoff
Anwendungsbereich	Repräsentative Zonen mit Publikumsverkehr, Innen- und Außenbereiche zur Hervorhebung von architektonischen Details oder Objekten, Wegebereiche im Innenbereich, Arbeitsplätze und Konferenzbereiche, teils mit Bildschirmarbeitsplätzen, Verkaufsräume und - Flächen für Waren und Dienstleitungen mit Publikumsverkehr, Wohnbereiche im Privatbereich, Heim-Arbeitsbereiche mit geringeren Anforderungen, Restaurants, Bistros, Hotelzimmer, Lobbys, Hotelflure, Speisesäle mit Publikumsverkehr
Montageart	Aufbaumontage
Montageort	Innen
Montagefläche	Deckenmontage
Schutzklasse	I / Schutzerdung
Leistungsaufnahme	32 W
Leistungsaufnahme Bereitschaftsmodus	0,5 W
Eingangsspannung	220-240 V/AC 50 / 60 Hz
Netzgerät inkl.	Ja
Dimmbar	Ja
Ansteuerung	Phasenanschnittsdimmer, Phasenabschnittsdimmer

Bewegungsmelder	Nein
Lichtquelle	LED, Lichtquelle nicht wechselbar
Farbtemperatur	3000 K
Farbkonsistenz	3 SDCM
Farbkonsistenz Lichtquelle	3 SDCM
Farbwiedergabe (Ra)	90
Bemessungslichtstrom	2830 lm
Lichtausbeute	88 lm/W
Abstrahlwinkel	36 Grad
Lichtverteilung	Symmetrisch
120°/Verteilungscharakteristik	DLS
Schwenkwinkel	90 Grad
Drehwinkel	350 Grad
Lichtaustrittsflächen	1
Lichtcharakteristik	Direkt
Lichtrichtung	Unten
Höhe	128 mm
Durchmesser	125 mm
Sockelhöhe	62 mm
Sockel H x Ø	62 x 125 mm
Sockeldurchmesser	125 mm
Arbeitstemperatur	-5 bis 40 °C
Lagertemperatur	-20 bis 60 °C
Oberflächentemperatur max.	65 °C
IP Schutzart	IP 20
Max. Anzahl je LS B10	43 STK
Max. Anzahl je LS B16	69 STK
Max. Anzahl je LS C10	43 STK
Max. Anzahl je LS C16	69 STK

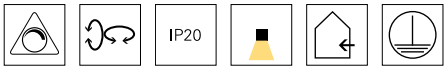

Art.-Nr. 348127

Deckenaufbauleuchte
Uni 2 Max Tilt, 32 W, DIM, 3000 K, Weiß

		EEI	G
Lebensdauer L70 / B50	20000 h		
Schaltzyklen	10000 STK	**Garantie (Jahre)**	5
Energieverbrauch	32 kWh/1000h		

