Art.-Nr. 843521

Erdspießstrahler
RF-smart, Spot, 25W, RGB+2700-6500 K, Schwarz

DEKOLIGHT

IP65 | RF-smart | RGB+CCT | zigbee



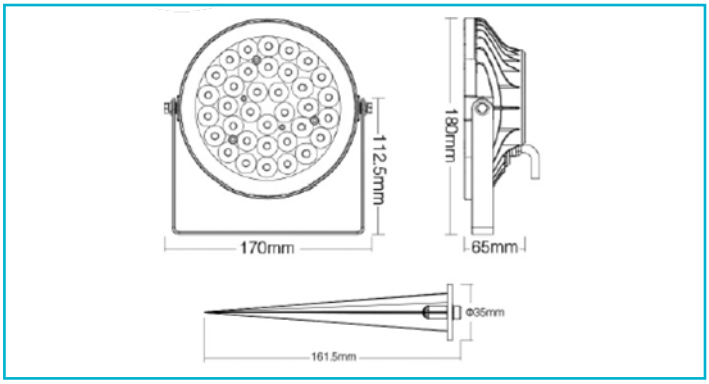

Besonderheiten

- Helligkeit und Farbsättigung dimmbar
- RGB 3x 10W (max. 25W), CW/WW 2x 25W (max. 25W), max. Gesamtleistung 25W
- 16 Millionen Farben und Farbtemperatur einstellbar
- 18 Automatikprogramme vorinstalliert
- Programm- und Fernbedienungssynchronisation beim Betrieb mehrerer RF-smart Komponenten [Repeater-Funktion]
- steuerbar mit RF-smart Funkfernbedienungen [2,4 GHz, Reichweite ca. 30 m, nicht im Lieferumfang enthalten]
- steuerbar mit allen Zigbee 3.0 kompatiblen Steuerungen / Apps wie z.B. Amazon Echo [Alexa], Google Assistant, Tuya [entspr. Gateway notwendig, Reichweite im Freien bis zu 100 m]
- sehr enger Abstrahlwinkel, optimal für Säulenbeleuchtungen o.ä.

Gehäusematerial	Aluminium, Kunststoff
Gehäusefarbe	Anthrazit
Anwendungsbereich	Innen- und Außenbereiche zur Hervorhebung von architektonischen Details oder Objekten, Überdachte oder teilweise überdachte, befahrbare Außenbereiche
Montageort	Innen, Außen
UV-Beständigkeit	Ja
Schutzklasse	I / Schutzerdung
Leistungsaufnahme	25 W
Leistungsaufnahme Bereitschaftsmodus	1,2 W
Leistungsaufnahme vernetzter Bereitschaftsmodus	0,5 W
Eingangsspannung	100-240 V/AC 50 / 60 Hz
Netzgerät inkl.	Ja
Leitungslänge Primär	1,5 m
Leitungseinführung Anzahl max.	1 STK
Dimmbar	Ja
Ansteuerung	RF-Smart, ZigBee 3.0
Bewegungsmelder	Nein
Lichtquelle	LED, Lichtquelle nicht wechselbar
Farbtemperatur	2700-6500 K
Farbkonsistenz	6 SDCM
Farbkonsistenz Lichtquelle	6 SDCM
Farbwiedergabe (Ra)	80

Bemessungslichtstrom	2200 lm
Lichtausbeute	68 lm/W
Abstrahlwinkel	15 Grad
120°/Verteilungscharakteristik	DLS
Schwenkwinkel	355 Grad
Lichtaustrittsflächen	1
Lichtcharakteristik	Direkt
Lichtrichtung	Vorne
Länge	65 mm
Breite	170 mm
Höhe	180 mm
Arbeitstemperatur	-20 bis 45 °C
Lagertemperatur	-30 bis 70 °C
IP Schutzart Leuchte	IP 65
IP Schutzart Stecker	IP 44
Max. Anzahl je LS B10	24 STK
Max. Anzahl je LS B16	39 STK
Max. Anzahl je LS C10	24 STK
Max. Anzahl je LS C16	39 STK
Lebensdauer L70 / B50	50000 h
Schaltzyklen	100000 STK
Energieverbrauch	25 kWh/1000h
EEI	F
Garantie (Jahre)	5

IP65 | 5 CH

Deko-Light Elektronik-Vertriebs GmbH
Auf der Hub 2 | D-76307 Karlsbad
www.deko-light.com
deko@deko-light.com

Art.-Nr. 843521

Erdspießstrahler
RF-smart, Spot, 25W, RGB+2700-6500 K, Schwarz

