Art.-Nr. 731161

Decken- und Wandaufbauleuchte Sotano, 4,5/7,5 W, 3000/4000 K, Grau

DEKOLIGHT

CCT IK08 IP54 power switch



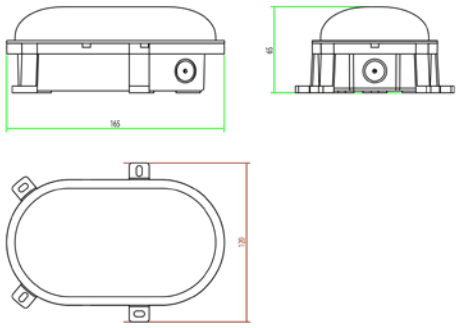

Die Serie SOTANO, eine klassische Kellerleuchte in modernem Design und mit LED-Technik. Diese Leuchte ist die perfekte Lösung für vielfältige Anwendungen und überzeugt durch ihre Flexibilität und Robustheit. Besonders flexibel ist die Kellerleuchte durch ihren CCT-Switch von 3.000 / 4.000 K und den Power-Switch von 4,5 / 7,5 W. So können Lichtfarbe und Leistung je nach Bedarf und Anwendung angepasst werden. Die Kabeleinführungen von verschiedenen Seiten ermöglichen eine flexible und einfache Montage. Darüber hinaus ist die Leuchte robust und langlebig dank ihres IP54 geschützten Gehäuses, der Schlagfestigkeit nach IK08 und der beeindruckenden Lebensdauer von 72.000 Stunden nach L80B10.

Besonderheiten

- klassische Kellerleuchte mit moderner LED Technik
- Farbtemperatur einstellbar (3.000 / 4.000 K) mittels Schiebeschalter
- Leistung in 2 Stufen einstellbar (4,5 / 7,5 W) mittles Schiebeschalter
- sechs Kabeleinführungen an unterschiedlichen Seiten
- flexible Montage

Gehäusematerial	Polycarbonat
Gehäusefarbe	Grau
Material Lichtaustritt	Polycarbonat - PC
Farbe Lichtaustritt	Weiß
Oberfläche Lichtaustritt	Opal
Technische Beschreibung	3000K: • 4,5 W = 430 lm • 7,5 W = 720 lm 4000K: • 4,5 W = 450 lm • 7,5 W = 750 lm
Anwendungsbereich	Überdachte oder teilweise überdachte, befahrbare Außenbereiche, Arbeits- und Lagerbereiche mit erhöhter Staub-, Spritzwasser- und Stoßbelastung, sowie größeren Temperaturschwankungen, Innenbereiche mit hoher Luftfeuchtigkeit und möglicher Kondensation, Mehrstöckige oder unterirdische Parkflächen mit dauerhafter Feuchte- und Schmutzbelastung, Modernisierung oder Instandsetzung bestehender Lichtinstallationen
Montageart	Aufbaumontage
Montageort	Innen, Außen
Montagefläche	Deckenmontage, Wandmontage
Schutzklasse	II / Schutzisolierung
Leistung wählbar	4,5 W, 7,5 W

Eingangsspannung	220-240 V/AC 50 / 60 Hz
Netzgerät inkl.	Ja
Leitungseinführung Anzahl max.	6 STK
Leitungsdicke max.	15 mm
Dimmbar	Nein
Bewegungsmelder	Nein
Lichtquelle	LED, Lichtquelle wechselbar TC
Farbtemperatur	3000/4000 K
Farbkonsistenz	6 SDCM
Farbkonsistenz Lichtquelle	6 SDCM
Bemessungslichtstrom	450/750 lm
Abstrahlwinkel	120 Grad
Lichtaustrittsflächen	1
Lichtcharakteristik	Direkt
Lichtrichtung	Vorne
Länge	165 mm
Breite	120 mm
Höhe	65 mm
Arbeitstemperatur	-30 bis 40 °C
Lagertemperatur	-30 bis 60 °C
IP Schutzart	IP 54
IK Schutzklasse	IK08
Einschaltstrom max.	4 A / 300 µs
Max. Anzahl je LS B10	35
Max. Anzahl je LS B16	56
Max. Anzahl je LS C10	74
Max. Anzahl je LS C16	118

IP54

Art.-Nr. 731161

Decken- und Wandaufbauleuchte Sotano, 4,5/7,5 W, 3000/4000 K, Grau

Lebensdauer L70 / B50	72000 h
Lebensdauer L80 / B10	72000 h
Schaltzyklen	35000
Energieverbrauch	8 kWh/1000h

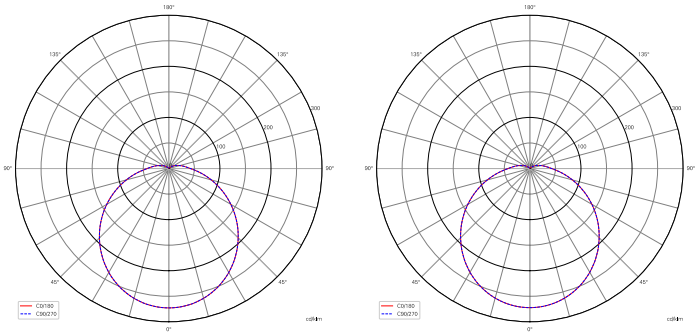

Energieeffizienzklasse Lichtquelle	Dieses Produkt enthält eine Lichtquelle der Energieeffizienzklasse E.
Garantie (Jahre)	5