Art.-Nr. 970008

Profil
U-Profil flach AU-01-08, 3m, Silber

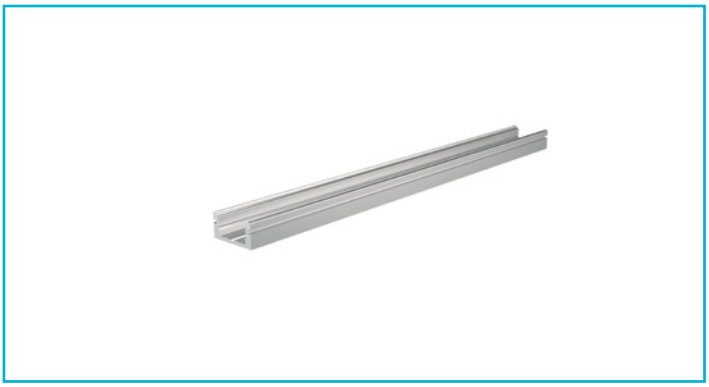

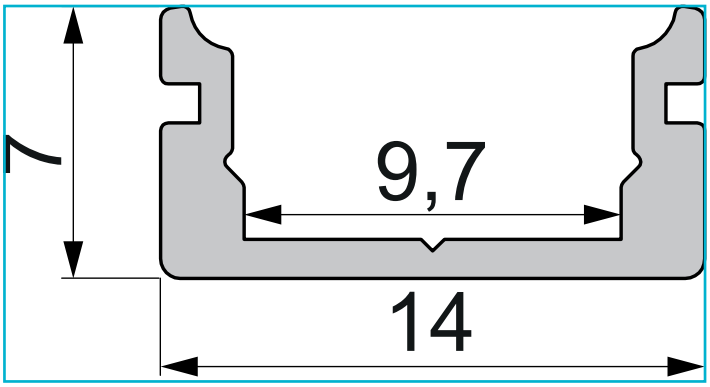

Besonderheiten

- für LED-Stripes bis 9,3 mm Breite

Gehäusematerial	Aluminium
Gehäusefarbe	Silber
Oberflächenstruktur	Matt, Eloxiert
Montageort	Innen, Außen
Wärmeleitfähigkeit	900 J/(kg*K)
Länge	3000 mm
Breite	14 mm
Höhe	7 mm
Artikelgewicht	247 g
Garantie (Jahre)	5

Zubehör

978000		Endkappe P-AU-01-08 Set 2 Stk, Weiß, Kunststoff, Weiß
978001		Endkappe P-AU-01-08 Set 2 Stk, Grau, Kunststoff, Grau
978002		Endkappe P-AU-01-08 Set 2 Stk, Schwarz, Kunststoff, Schwarz
978500		Endkappe F-AU-01-08 Set 2 Stk, Weiß, Kunststoff, Weiß
978501		Endkappe F-AU-01-08 Set 2 Stk, Grau, Kunststoff, Grau
978502		Endkappe F-AU-01-08 Set 2 Stk, Schwarz, Kunststoff, Schwarz
979080		Endkappe H-AU-01-08 Set 2 Stk, Weiß, Kunststoff, Weiß
979081		Endkappe H-AU-01-08 Set 2 Stk, Grau, Kunststoff, Grau
979082		Endkappe H-AU-01-08 Set 2 Stk, Schwarz, Kunststoff, Schwarz

Zubehör

979580		Endkappe R-AU-01-08 Set 2 Stk, Weiß, Kunststoff, Weiß
979581		Endkappe R-AU-01-08 Set 2 Stk, Grau, Kunststoff, Grau
979582		Endkappe R-AU-01-08 Set 2 Stk, Schwarz, Kunststoff, Schwarz
983001		Abdeckung P-01-08, 2m, klar, PMMA, Transparent 95% Transmission, 2000 mm
983003		Abdeckung P-01-08, 2m, matt, PMMA, Teiltransparent 75% Transmission, 2000 mm
983005		Abdeckung P-01-08, 2m, milchig, PMMA, Satiniert 40% Transmission, 2000 mm
983006		Abdeckung P-01-08, 3m, klar, PMMA, Transparent 95% Transmission, 3000 mm
983007		Abdeckung P-01-08, 3m, matt, PMMA, Teiltransparent 75% Transmission, 3000 mm
983008		Abdeckung P-01-08, 3m, milchig, PMMA, Satiniert 40% Transmission, 3000 mm
983501		Abdeckung F-01-08, 2m, klar, PMMA, Transparent 95% Transmission, 2000 mm
983503		Abdeckung F-01-08, 2m, matt, PMMA, Teiltransparent 75% Transmission, 2000 mm
983505		Abdeckung F-01-08, 2m, milchig, PMMA, Satiniert 40% Transmission, 2000 mm
983506		Abdeckung F-01-08, 3m, milchig, PMMA, Satiniert 40% Transmission, 3000 mm
984003		Abdeckung H-01-08, 2m, matt, PMMA, Teiltransparent 75% Transmission, 2000 mm
984005		Abdeckung H-01-08, 2m, milchig, PMMA, Satiniert 40% Transmission, 2000 mm
984503		Abdeckung R-01-08, 2m, matt, PMMA, Teiltransparent 75% Transmission, 2000 mm
930345		3M Doppelseitiges Klebeband 50000x8x0,2mm

Art.-Nr. 970008

Profil
U-Profil flach AU-01-08, 3m, Silber

Zubehör •

930346		3M Doppelseitiges Klebeband 50000x10x0,2mm
930347		3M Doppelseitiges Klebeband 50000x12x0,2mm
987002		2er Set Halteklammern für AU-08, Metall
987080		Universal Halteclip Aufnahme (schwenkbar) Set 2 Stk, Metall, Silber