Art.-Nr. 565252

Einbaustrahler
Ceti 15, 30,8 W, 3000 K, Weiß

DEKOLIGHT

Ra>90



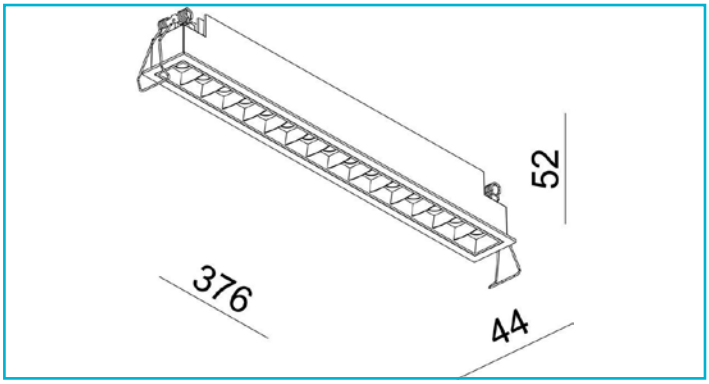

Besonderheiten

- stark entblendetes Licht
- zurückgesetzte Reflektoren
- tauschbare farbige Reflektoreinsätze
- individuell mit Netzgerät kombinierbar [exkl.]

Gehäusematerial	Aluminium
Gehäusefarbe	Signalweiß RAL 9003 || Weiß
Oberflächenstruktur	Matt
Material Lichtaustritt	Kunststoff
Oberfläche Lichtaustritt	Transparent
Montageart	Einbaumontage
Montageort	Innen
Montagefläche	Deckenmontage
Schutzklasse	III / Schutzkleinspannung
Betriebsart	Stromkonstant
Leistungsaufnahme	30,8 W
Leistungsaufnahme Bereitschaftsmodus	0,5 W
Eingangsspannung	44-45 V/DC
Bemessungsstrom	700 mA
Netzgerät inkl.	Nein
Anschlussleitung Sekundär	Ja
Leitungslänge Sekundär	0,5 m
Dimmbar	Ja
Ansteuerung	Dimmbar über optionales Netzgerät
Bewegungsmelder	Nein
Lichtquelle	LED, Lichtquelle nicht wechselbar
Farbtemperatur	3000 K
Farbkonsistenz	6 SDCM
Farbkonsistenz Lichtquelle	6 SDCM
Farbwiedergabe (Ra)	90

Bemessungslichtstrom	2400 lm
Lichtausbeute	77,9 lm/W
Abstrahlwinkel	45 Grad
Lichtverteilung	Symmetrisch
120°/Verteilungscharakteristik	DLS
Lichtaustrittsflächen	1
Lichtcharakteristik	Direkt
Lichtrichtung	Unten
Länge	376 mm
Breite	52 mm
Höhe	44 mm
Produktmaß Einbautiefe	50 mm
Ausschnittssmaß Länge	369 mm
Ausschnitt L x B	369 x 36 mm
Ausschnittssmaß Breite	36 mm
Artikelgewicht	725 g
Arbeitstemperatur	-5 bis 40 °C
Lagertemperatur	-10 bis 40 °C
IP Schutzart	IP 20
Lebensdauer L70 / B50	30000 h
Schaltzyklen	15000
Energieverbrauch	31 kWh/1000h
EEI	G
Garantie (Jahre)	5

CC IP20

Deko-Light Elektronik-Vertriebs GmbH
Auf der Hub 2 | D-76307 Karlsbad
www.deko-light.com
deko@deko-light.com

Art.-Nr. 565252

Einbaustrahler
Ceti 15, 30,8 W, 3000 K, Weiß

