Art.-Nr. 707206

3-Phasenleuchte
Linear Pro, Fold 600, 14/16/18/20W, 3000K, Schwarz



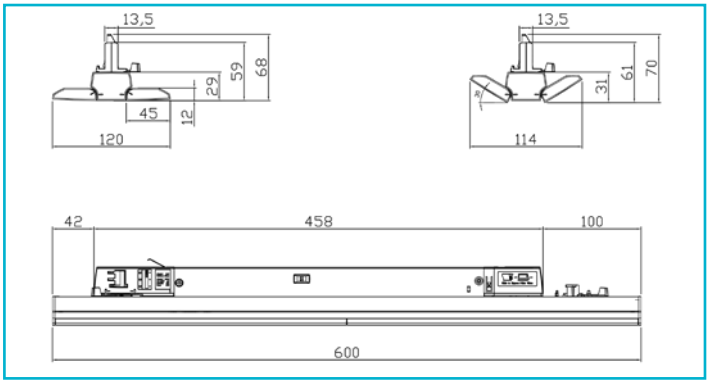

Die LINEAR PRO FOLD 3-Phasen Stromschienenleuchte ist die ideale Lösung für die Beleuchtung von Verkaufsregalen. Durch ihre spezielle Optik eignet sie sich hervorragend für die Beleuchtung von Regalgängen. Damit ist sie in der Lage, typische Anwendungsszenarien auf beiden Seiten des Ganges über die gesamte Höhe gleichmäßig auszuleuchten. Gleichzeitig sorgt der diffuse Lichteinsatz in der Mitte für eine gleichmäßige Ausleuchtung des Ganges selbst.

Mit einer hohen Lebensdauer von 60.000 Stunden [L80B50] ist diese Leuchte eine langfristige Investition. Die Leistung ist in vier Stufen einstellbar [außer bei den DALI-Modellen], um das Licht optimal an die Anforderungen anzupassen. Die 1500 mm Varianten verfügen über einen verschiebbaren Stromschienenadapter und sind zu 50% je in gespiegelter A/B-Version erhältlich, um eine nahtlose Aneinanderreihung auch über Stromschienenverbinder hinweg zu ermöglichen. Die LINEAR PRO FOLD Stromschienenleuchte – professionelle Beleuchtung für Verkaufsregale mit maximaler Flexibilität und ideal mit Stromschienenstrahlern kombinierbar.

Besonderheiten

- hohe Effizienz und Lebensdauer
- notstromfähig [198-264V/DC EOFI: 100%]
- hohe Lebensdauer 60.000h [L80B50]
- schwenkbar bis zu 30° je Seite
- besonders energieeffizient
- Leistung in vier Stufen einstellbar

Gehäusematerial	Aluminium
Gehäusefarbe	Verkehrsschwarz RAL 9017 || Schwarz
Material Lichtaustritt	PMMA
Anwendungsbereich	Repräsentative Zonen mit Publikumsverkehr, Verkaufsräume und - Flächen für Waren und Dienstleitungen mit Publikumsverkehr, Arbeits- und Lagerbereiche mit erhöhter Staub-, Spritzwasser- und Stoßbelastung, sowie größeren Temperaturschwankungen, große und hohe Verkaufsräume und - Flächen für Waren und Dienstleitungen mit Publikumsverkehr, Verkaufs- und Ausstellungsflächen (temporär oder fest), Produktions- und Lagerhallen mit hohen Decken und teils hoher benötigter Leuchtkraft, Beleuchtung zur Orientierung und Evakuierung bei Netzausfall oder anderen Notfällen

Montageart	Einbaumontage
Montageort	Innen
Montagefläche	Deckenmontage
Funktionen	Notstromfähig, Phasenschalter
Schutzklasse	I / Schutzerdung
Leistung wählbar	14 W, 16 W, 18 W, 20 W
Eingangsspannung	198-264 V/AC 50 / 60 Hz
Netzgerät inkl.	Ja
Dimmbar	Nein
Bewegungsmelder	Nein
Spannungsbereich DC	198-264 V/DC
Spannungsbereich Notbeleuchtung	198-264 V/DC
EOFI	100 %
Lichtquelle	LED, Lichtquelle wechselbar TC
Lichtfarbe	Warmweiß (WW)
Farbtemperatur	3000 K
Farbkonsistenz	3 SDCM
Farbkonsistenz Lichtquelle	3 SDCM
Farbwiedergabe (Ra)	90
Bemessungslichtstrom	2900 lm
Lichtausbeute	145 lm/W
Abstrahlwinkel	30 Grad

EL IP20

Deko-Light Elektronik-Vertriebs GmbH
Auf der Hub 2 | D-76307 Karlsbad
www.deko-light.com
deko@deko-light.com

Art.-Nr. 707206

3-Phasenleuchte
Linear Pro, Fold 600, 14/16/18/20W, 3000K, Schwarz

Abstrahlwinkel 2	90 Grad
UGR	22
Lichtverteilung	Symmetrisch
Lichtaustrittsflächen	3
Lichtcharakteristik	Direkt
Lichtrichtung	Unten
Lagertemperatur	-40 bis 85 °C
Oberflächentemperatur max.	46 °C
IP Schutzart	IP 20
IK Schutzklasse	IK03
Max. Anzahl je LS B10	30 STK
Max. Anzahl je LS B16	38 STK
Max. Anzahl je LS C10	30 STK
Max. Anzahl je LS C16	48 STK

Länge	600 mm
Breite	120 mm
Höhe	68 mm
Artikelgewicht	1066 g
Arbeitstemperatur	-25 bis 40 °C
Lebensdauer L70 / B50	60000 h
Lebensdauer L80 / B50	60000 h
Schaltzyklen	100000
Energieverbrauch	20 kWh/1000h
Energieeffizienzklasse Lichtquelle	Dieses Produkt enthält eine Lichtquelle der Energieeffizienzklasse B.
Garantie (Jahre)	5

