Art.-Nr. 341183

Wandaufbauleuchte
Cube, 1x max. 25 W G9, Grau



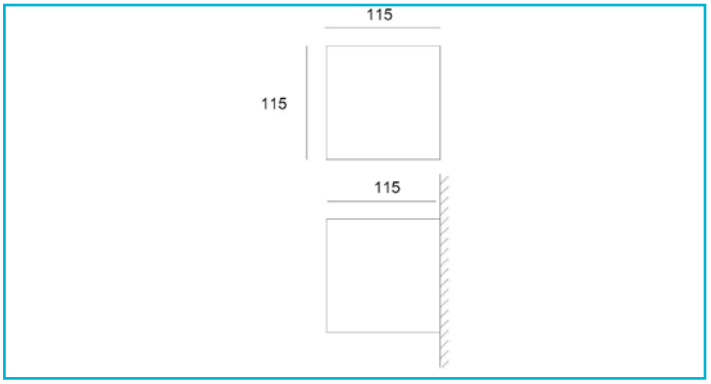

Kleiner Würfel, große Wirkung: Die Cube strahlt ihr Licht gleichmäßig nach oben und unten ab und setzt Raumelemente strukturiert in Szene. Der kompakte Würfel aus Beton oder Gips [erhältlich in den Farbtönen Grau, Dunkelgrau, Weiß und Schwarz] beschränkt sich mit seinem reduzierten Design auf das Notwendigste und überlässt lieber Anderen das Feld.

Besonderheiten

- wechselbares Leuchtmittel
- vielfältige Farbvarianten aus Beton / Gips
- überstreichbar [nur weiße Variante]

Gehäusematerial	Beton
Gehäusefarbe	Grau
Farbe Lichtaustritt	Weiß
Anwendungsbereich	Wohnbereiche im Privatbereich, Restaurants, Bistros, Hotelzimmer, Lobbys, Hotelflure, Speisesäle mit Publikumsverkehr
Montageart	Aufbaumontage
Montageort	Innen
Schutzklasse	I / Schutzerdung
max. Leistung	1x max. 25 W
Eingangsspannung	220-240 V/AC 50 / 60 Hz
Fassung / Sockel	G9
Anzahl Sockel	1 STK
Dimmbar	Ja
Ansteuerung	Dimmbar über optionales Leuchtmittel
Bewegungsmelder	Nein

Ausführung	Ohne Leuchtmittel
Lichtaustrittsflächen	2
Lichtcharakteristik	Direkt, Indirekt
Lichtrichtung	Oben, Unten
Länge	115 mm
Breite	115 mm
Höhe	115 mm
Sockellänge	57 mm
Sockel L x B x H	57 x 57 x 63 mm
Sockelbreite	57 mm
Sockelhöhe	63 mm
Artikelgewicht	1092 g
Arbeitstemperatur	-5 bis 40 °C
Lagertemperatur	-10 bis 60 °C
IP Schutzart	IP 20
Garantie (Jahre)	5

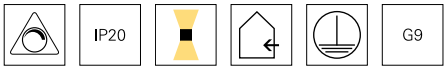

Deko-Light Elektronik-Vertriebs GmbH
Auf der Hub 2 | D-76307 Karlsbad
www.deko-light.com
deko@deko-light.com