Art.-Nr. 348158

Deckenaufbauleuchte
Lucea 20 CCT, 20 W, DIM, 3000/4000 K, Schwarz

DEKOLIGHT

CCT | Ra>90 | SDCM<5



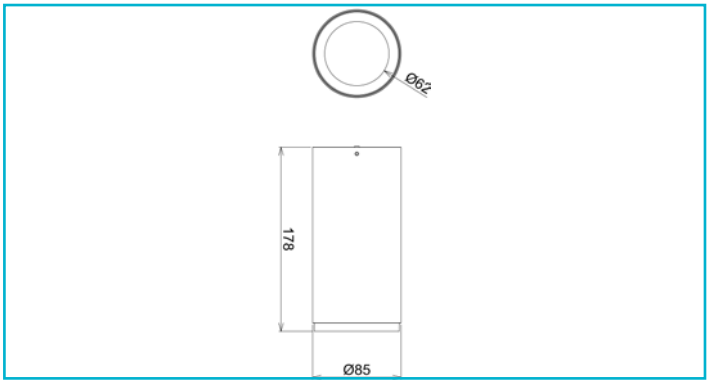

Die Deckenleuchten der LUCEA-Serie mit CCT sind in den Leistungsstufen 10, 15, 20 und 30 Watt erhältlich. Sie bieten je nach Ausführung bis zu 2.900 Lumen Lichtleistung. Durch den Tausch von optional erhältlichen Linsen, lässt sich der Abstrahlwinkel verengen oder erweitern. Über einen CCT-Switch lässt sich die Farbtemperatur in 2 Stufen einstellen.

Besonderheiten

- inkl. schwarzem Reflektor-Ring
- mit umfangreichen Zubehör individualisierbar
- Lichtfarbe in zwei Stufen einstellbar

Gehäusematerial	Aluminium
Gehäusefarbe	Tiefschwarz RAL 9005 || Schwarz
Material Lichtaustritt	PMMA
Anwendungsbereich	Repräsentative Zonen mit Publikumsverkehr, Innen- und Außenbereiche zur Hervorhebung von architektonischen Details oder Objekten, Wegebereiche im Innenbereich, Arbeitsplätze und Konferenzbereiche, teils mit Bildschirmarbeitsplätzen, Verkaufsräume und - Flächen für Waren und Dienstleitungen mit Publikumsverkehr, Wohnbereiche im Privatbereich, Heim-Arbeitsbereiche mit geringeren Anforderungen, Restaurants, Bistros, Hotelzimmer, Lobbys, Hotelflure, Speisesäle mit Publikumsverkehr, Verkaufs- und Ausstellungsflächen (temporär oder fest)
Halogenfrei	Nein
Montageart	Aufbaumontage
Montageort	Innen
Montagefläche	Deckenmontage
Schutzklasse	I / Schutzerdung
Leistungsaufnahme	20 W
Leistungsaufnahme Bereitschaftsmodus	0,5 W
Eingangsspannung	220-240 V/AC 50 / 60 Hz
Netzgerät inkl.	Ja

Dimmbar	Ja
Ansteuerung	Phasenanschnittsdimmer, Phasenabschnittsdimmer
Bewegungsmelder	Nein
Lichtquelle	LED, Lichtquelle wechselbar TC
Farbtemperatur	3000/4000 K
Farbkonsistenz	5 SDCM
Farbkonsistenz Lichtquelle	5 SDCM
Farbwiedergabe (Ra)	90
Bemessungslichtstrom	1930/2000 lm
Lichtausbeute	100 lm/W
Abstrahlwinkel	36 Grad
UGR	14
120°/Verteilungscharakteristik	DLS
Lichtaustrittsflächen	1
Lichtcharakteristik	Direkt
Lichtrichtung	Unten
Höhe	178 mm
Durchmesser	85 mm
Arbeitstemperatur	-20 bis 40 °C
Lagertemperatur	-20 bis 65 °C
IP Schutzart	IP 20
IK Schutzklasse	IK03
Max. Anzahl je LS B10	54 STK
Max. Anzahl je LS B16	86 STK
Max. Anzahl je LS C10	54 STK
Max. Anzahl je LS C16	86 STK
Lebensdauer L70 / B50	50000 h
Schaltzyklen	100000
Energieverbrauch	20 kWh/1000h



Art.-Nr. 348158

Deckenaufbauleuchte
Lucea 20 CCT, 20 W, DIM, 3000/4000 K, Schwarz

Energieeffizienzklasse Lichtquelle	Dieses Produkt enthält eine Lichtquelle der Energieeffizienzklasse E.
Garantie (Jahre)	5

