Art.-Nr. 730330

Wandaufbauleuchte
Rilongo geschlossen Up and Down, 1x max. 15 W E27, Dunkelgrau

DEKOLIGHT

IK05 IP54



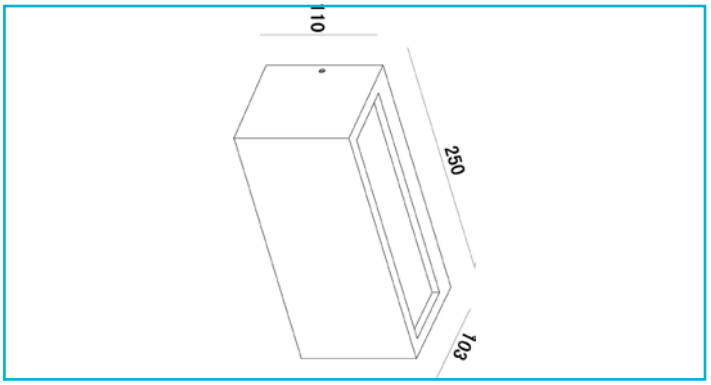

Gehäusematerial	Aluminium
Gehäusefarbe	Graphitgrau RAL 7024 || Dunkelgrau
Material Lichtaustritt	Polycarbonat - PC
Farbe Lichtaustritt	Weiß
Anwendungsbereich	Ungeschützte Außenbereiche begehbar, nicht befahrbar, Überdachte oder teilweise überdachte, befahrbare Außenbereiche, geschützte und ungeschützte Gebäudefassaden, Gebäudeeingänge und Außenwände, Wohnbereiche im Privatbereich
Montageart	Aufbaumontage
Montageort	Außen
Montagefläche	Wandmontage
UV-Beständigkeit	Ja
Schutzklasse	I / Schutzerdung
max. Leistung	1x max. 15 W
Eingangsspannung	220-240 V/AC 50 / 60 Hz
Fassung / Sockel	E27
Anzahl Sockel	1 STK

Leitungseinführung Anzahl max.	1 STK
Dimmbar	Ja
Ansteuerung	Dimmbar über optionales Leuchtmittel
Bewegungsmelder	Nein
Höhe einzusetzendes Leuchtmittel max.	195 mm
Durchmesser einzusetzendes Leuchtmittel max.	70 mm
Ausführung	Ohne Leuchtmittel
Lichtaustrittsflächen	2
Lichtcharakteristik	Direkt, Indirekt
Lichtrichtung	Oben, Unten
Länge	103 mm
Breite	250 mm
Höhe	110 mm
Artikelgewicht	1018 g
Arbeitstemperatur	-20 bis 45 °C
Lagertemperatur	-20 bis 45 °C
IP Schutzart	IP 54
IK Schutzklasse	IK05
Garantie (Jahre)	5

IP54 E27

Deko-Light Elektronik-Vertriebs GmbH
Auf der Hub 2 | D-76307 Karlsbad
www.deko-light.com
deko@deko-light.com