Art.-Nr. 401012

Decken- und Wandaufbauleuchte
Syrma Oval, 1x max. 42 W E27, Schwarz

IP44



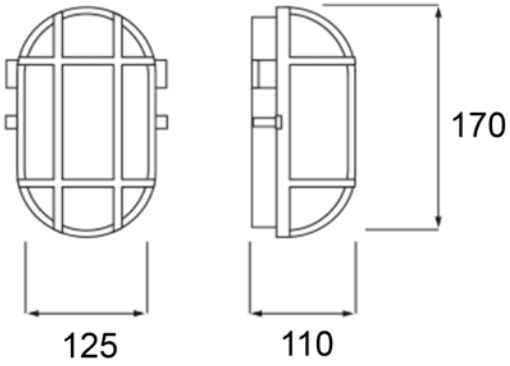

Kellerleuchte, Ovalleuchte, Schiffsarmatur, die klassische IP44-Feuchtraumleuchte hat viele Namen. Bei uns heißt sie schlicht SYRMA. Die Serie beinhaltet Aufbauleuchten für die Wand- und Deckenaufbaumontage und ist in ovaler oder runder Ausführung erhältlich, jeweils in den Farben weiß, grau und schwarz. Die SYRMA eignet sich dank IP44-Ausführung für den anspruchsvollen Einsatz in feuchten Umgebungen und ist zudem ein echter Designklassiker, der mit seinem markanten Gehäuse jederzeit ein sicheres Gefühl vermittelt.

Besonderheiten

- wechselbares Leuchtmittel (E27)
- spritzwassergeschützt
- Scheibe aus Glas

Gehäusematerial	Kunststoff
Gehäusefarbe	Schwarz
Material Lichtaustritt	Glas
Anwendungsbereich	Wegebereiche im Innenbereich, Arbeits- und Lagerbereiche mit erhöhter Staub-, Spritzwasser- und Stoßbelastung, sowie größeren Temperaturschwankungen
Montageort	Innen
Schutzklasse	I / Schutzerdung
max. Leistung	1x max. 42 W
Eingangsspannung	220-240 V/AC 50 / 60 Hz
Fassung / Sockel	E27
Anzahl Sockel	1 STK
Dimmbar	Ja
Ansteuerung	Dimmbar über optionales Leuchtmittel
Bewegungsmelder	Nein

Ausführung	Ohne Leuchtmittel
Lichtaustrittsflächen	1
Lichtcharakteristik	Direkt
Lichtrichtung	Seite
Länge	170 mm
Breite	125 mm
Höhe	110 mm
Sockellänge	155 mm
Sockel L x B x H	155 x 125 x 35 mm
Sockelbreite	125 mm
Sockelhöhe	35 mm
Artikelgewicht	406 g
IP Schutzart	IP 44
Garantie (Jahre)	5

IP44 E27

Deko-Light Elektronik-Vertriebs GmbH
Auf der Hub 2 | D-76307 Karlsbad
www.deko-light.com
deko@deko-light.com