Art.-Nr. 565183

Downlight
COB 170 Max, 25 W, 4000 K, Weiß

DEKOLIGHT

Ra>90 SDCM<3



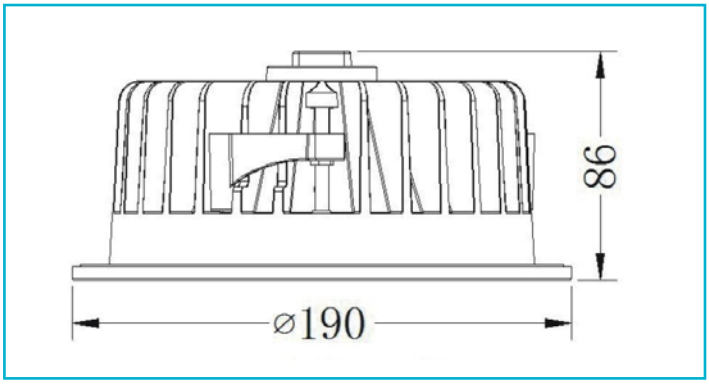

Besonderheiten

- Stecker am Leuchtengehäuse
- inkl. 2 Streuscheiben [klar, satiniert]

Gehäusematerial	Aluminium
Gehäusefarbe	Verkehrsweiß RAL 9016 || Weiß
Material Lichtaustritt	Kunststoff
Montageart	Einbaumontage
Montageort	Innen
Montagefläche	Deckenmontage
Schutzklasse	III / Schutzkleinspannung
Betriebsart	Stromkonstant
Leistungsaufnahme	25,6 W
Leistungsaufnahme Bereitschaftsmodus	0,5 W
Eingangsspannung	35 V/DC
Bemessungsstrom	700 mA
Netzgerät inkl.	Nein
Anschlussleitung Sekundär	Ja
Leitungslänge Sekundär	0,2 m
Dimmbar	Ja
Ansteuerung	Dimmbar über optionales Netzgerät
Bewegungsmelder	Nein
Lichtquelle	LED, Lichtquelle nicht wechselbar
Farbtemperatur	4000 K
Farbkonsistenz	3 SDCM
Farbkonsistenz Lichtquelle	3 SDCM

Farbwiedergabe (Ra)	90
Bemessungslichtstrom	2100 lm
Lichtausbeute	82 lm/W
Abstrahlwinkel	60 Grad
UGR	25
120°/Verteilungscharakteristik	DLS
Lichtaustrittsflächen	1
Lichtcharakteristik	Direkt
Lichtrichtung	Unten
Höhe	86 mm
Durchmesser	190 mm
Produktmaß Einbautiefe	86 mm
Ausschnittsmaß Durchmesser	170 mm
Artikelgewicht	856 g
Arbeitstemperatur	-5 bis 40 °C
Lagertemperatur	-10 bis 60 °C
IP Schutzart	IP 20
Lebensdauer L70 / B50	40000 h
Schaltzyklen	100000
Energieverbrauch	28 kWh/1000h
EEI	G
Garantie (Jahre)	5

CC IP20

Deko-Light Elektronik-Vertriebs GmbH
Auf der Hub 2 | D-76307 Karlsbad
www.deko-light.com
deko@deko-light.com

Art.-Nr. 565183

Downlight
COB 170 Max, 25 W, 4000 K, Weiß

