Art.-Nr. 970028

Profil
U-Profil flach AU-01-10, 3m, Silber

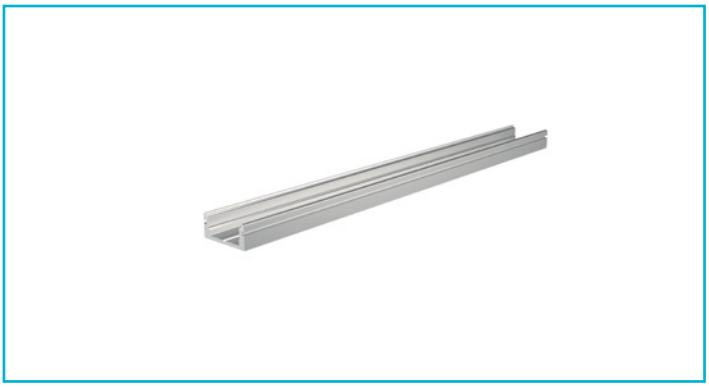

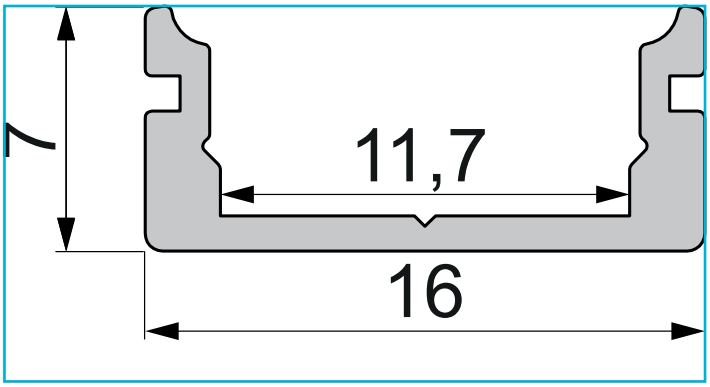

Besonderheiten

- für LED-Stripes bis 11,3 mm Breite

Gehäusematerial	Aluminium
Gehäusefarbe	Silber
Oberflächenstruktur	Matt, Eloxiert
Montageort	Innen, Außen
Wärmeleitfähigkeit	900 J/(kg*K)
Länge	3000 mm
Breite	16 mm
Höhe	7 mm
Artikelgewicht	265 g
Garantie (Jahre)	5

Zubehör •

978010	Endkappe P-AU-01-10 Set 2 Stk, Weiß, Kunststoff, Weiß
978011	Endkappe P-AU-01-10 Set 2 Stk, Grau, Kunststoff, Grau
978012	Endkappe P-AU-01-10 Set 2 Stk, Schwarz, Kunststoff, Schwarz
978510	Endkappe F-AU-01-10 Set 2 Stk, Weiß, Kunststoff, Weiß
978511	Endkappe F-AU-01-10 Set 2 Stk, Grau, Kunststoff, Grau
978512	Endkappe F-AU-01-10 Set 2 Stk, Schwarz, Kunststoff, Schwarz
979000	Endkappe H-AU-01-10 Set 2 Stk, Weiß, Kunststoff, Weiß
979001	Endkappe H-AU-01-10 Set 2 Stk, Grau, Kunststoff, Grau
979002	Endkappe H-AU-01-10 Set 2 Stk, Schwarz, Kunststoff, Schwarz

Zubehör •

979500	Endkappe R-AU-01-10 Set 2 Stk, Weiß, Kunststoff, Weiß
979501	Endkappe R-AU-01-10 Set 2 Stk, Grau, Kunststoff, Grau
979502	Endkappe R-AU-01-10 Set 2 Stk, Schwarz, Kunststoff, Schwarz
980000	Endkappe L-AU-01-10 Set 2 Stk, Weiß, Kunststoff, Weiß
980001	Endkappe L-AU-01-10 Set 2 Stk, Grau, Kunststoff, Grau
980002	Endkappe L-AU-01-10 Set 2 Stk, Schwarz, Kunststoff, Schwarz
983016	Abdeckung P-01-10, 3m, klar, PMMA, Transparent 95% Transmission, 3000 mm
983017	Abdeckung P-01-10, 3m, matt, PMMA, Teiltransparent 75% Transmission, 3000 mm
983018	Abdeckung P-01-10, 3m, milchig, PMMA, Satiniert 40% Transmission, 3000 mm
983516	Abdeckung F-01-10, 3m, klar, PMMA, Transparent 95% Transmission, 3000 mm
983517	Abdeckung F-01-10, 3m, matt, PMMA, Teiltransparent 75% Transmission, 3000 mm
983518	Abdeckung F-01-10, 3m, milchig, PMMA, Satiniert 40% Transmission, 3000 mm
984017	Abdeckung H-01-10, 3m, matt, PMMA, Teiltransparent 75% Transmission, 3000 mm
984018	Abdeckung H-01-10, 3m, milchig, PMMA, Satiniert 40% Transmission, 3000 mm
984517	Abdeckung R-01-10, 3m, matt, PMMA, Teiltransparent 75% Transmission, 3000 mm
984518	Abdeckung R-01-10, 3m, milchig, PMMA, Satiniert 40% Transmission, 3000 mm
930345	3M Doppelseitiges Klebeband 50000x8x0,2mm
930346	3M Doppelseitiges Klebeband 50000x10x0,2mm

Art.-Nr. 970028

Profil
U-Profil flach AU-01-10, 3m, Silber

Zubehör •

930347		3M Doppelseitiges Klebeband 50000x12x0,2mm
930348		3M Doppelseitiges Klebeband 50000x15x0,2mm
987004		2er Set Halteklammern für AU-10, Metall
987080		Universal Halteclip Aufnahme (schwenkbar) Set 2 Stk, Metall, Silber