Art.-Nr. 341225

Wandaufbauleuchte
Olga, 1x max. 40 W G9, Weiß



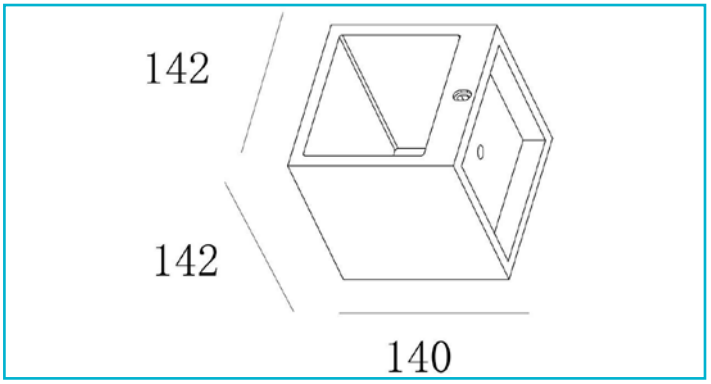

Besonderheiten

- wechselbares Leuchtmittel (G9)
- überstreichbar

Gehäusematerial	Gips
Gehäusefarbe	Weiß
Oberflächenstruktur	Überstreichbar
Montageort	Innen
Schutzklasse	I / Schutzerdung
max. Leistung	1x max. 40 W
Eingangsspannung	220-240 V/AC 50 / 60 Hz
Fassung / Sockel	G9
Anzahl Sockel	1 STK
Dimmbar	Ja
Ansteuerung	Dimmbar über optionales Leuchtmittel
Bewegungsmelder	Nein
Ausführung	Ohne Leuchtmittel

Lichtaustrittsflächen	2
Lichtcharakteristik	Direkt, Indirekt
Lichtrichtung	Oben, Unten
Länge	142 mm
Breite	142 mm
Höhe	140 mm
Sockellänge	120 mm
Sockel L x B x H	120 x 120 x 17 mm
Sockelbreite	120 mm
Sockelhöhe	17 mm
Artikelgewicht	1515 g
Arbeitstemperatur	-5 bis 40 °C
IP Schutzart	IP 20
Garantie (Jahre)	5

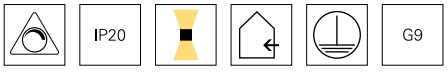

Deko-Light Elektronik-Vertriebs GmbH
Auf der Hub 2 | D-76307 Karlsbad
www.deko-light.com
deko@deko-light.com