Art.-Nr. 707147

3-Phasenleuchte
Linear 60, 18 W, 3000 K, Weiß

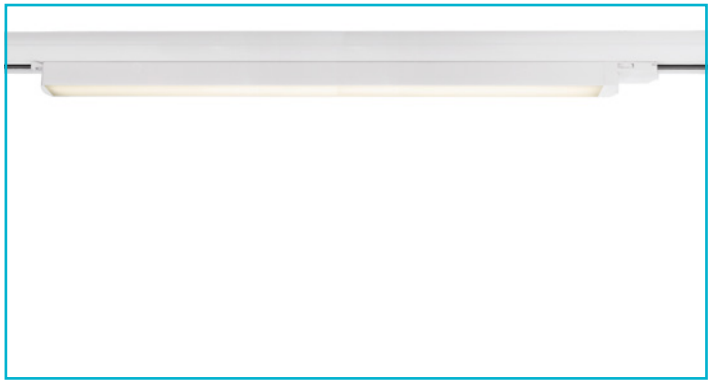

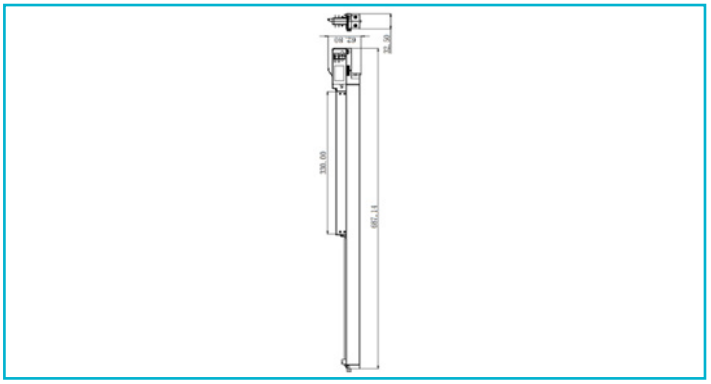

Besonderheiten

- geringe Aufbauhöhe
- homogene Ausleuchtung

Gehäusematerial	Aluminium
Gehäusefarbe	Verkehrsweiß RAL 9016 || Weiß
Oberflächenstruktur	Matt
Material Lichtaustritt	Polycarbonat - PC
Anwendungsbereich	Verkaufsräume und - Flächen für Waren und Dienstleitungen mit Publikumsverkehr, Wohnbereiche im Privatbereich, Verkaufs- und Ausstellungsflächen (temporär oder fest), Restaurants, Bistros, Hotelzimmer, Lobbys, Hotelflure, Speisesäle mit Publikumsverkehr
Montageort	Innen
Funktionen	Phasenschalter
Schutzklasse	II / Schutzisolierung
Leistungsaufnahme	18 W
Eingangsspannung	200-240 V/AC 50 / 60 Hz
Netzgerät inkl.	Ja
Dimmbar	Nein
Bewegungsmelder	Nein
Lichtquelle	LED, Lichtquelle nicht wechselbar
Lichtfarbe	Warmweiß (WW)
Farbtemperatur	3000 K
Farbkonsistenz	6 SDCM
Farbkonsistenz Lichtquelle	6 SDCM

Farbwiedergabe (Ra)	80
Bemessungslichtstrom	2100 lm
Lichtausbeute	116,7 lm/W
Abstrahlwinkel	110 Grad
120°/Verteilungscharakteristik	DLS
Lichtaustrittsflächen	1
Lichtcharakteristik	Direkt
Lichtrichtung	Unten
Länge	687 mm
Breite	32 mm
Höhe	62 mm
Artikelgewicht	520 g
Arbeitstemperatur	-25 bis 45 °C
Lagertemperatur	-25 bis 50 °C
Oberflächentemperatur max.	45 °C
IP Schutzart	IP 20
Max. Anzahl je LS B10	30 STK
Max. Anzahl je LS B16	48 STK
Max. Anzahl je LS C10	48 STK
Max. Anzahl je LS C16	80 STK
Lebensdauer L70 / B50	43800 h
Schaltzyklen	50000
Energieverbrauch	18 kWh/1000h
EEI	E
Garantie (Jahre)	5

IP20

Art.-Nr. 707147

3-Phasenleuchte
Linear 60, 18 W, 3000 K, Weiß

