Art.-Nr. 110056

Einbaustrahler
Samsola Max, Square, Kupfer



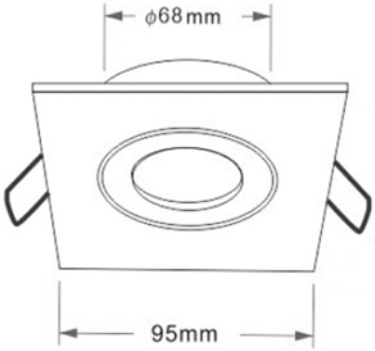

Besonderheiten

- geeignet für GU10 / GU5.3 Fassungen [separat erhältlich]
- einfache Montage der Leuchtmittel durch Klickverschluss

Gehäusematerial	Aluminium
Gehäusefarbe	Kupfer
Oberflächenstruktur	Gebürstet
Anwendungsbereich	Repräsentative Zonen mit Publikumsverkehr, Innen- und Außenbereiche zur Hervorhebung von architektonischen Details oder Objekten, Wegebereiche im Innenbereich, Arbeitsplätze und Konferenzbereiche, teils mit Bildschirmarbeitsplätzen, Verkaufsräume und - Flächen für Waren und Dienstleitungen mit Publikumsverkehr, Wohnbereiche im Privatbereich, Heim-Arbeitsbereiche mit geringeren Anforderungen, Restaurants, Bistros, Hotelzimmer, Lobbys, Hotelflure, Speisesäle mit Publikumsverkehr, Modernisierung oder Instandsetzung bestehender Lichtinstallationen
Montageart	Einbaumontage
Montageort	Innen
Montagefläche	Deckenmontage

Schutzklasse	II / Schutzisolierung
Dimmbar	Ja
Ansteuerung	Dimmbar über optionales Leuchtmittel
Bewegungsmelder	Nein
Höhe einzusetzendes Leuchtmittel max.	57 mm
Durchmesser einzusetzendes Leuchtmittel max.	50 mm
Ausführung	Ohne Leuchtmittel
Schwenkwinkel	30 Grad
Lichtaustrittsflächen	1
Lichtcharakteristik	Direkt
Lichtrichtung	Unten
Länge	95 mm
Breite	95 mm
Höhe	23 mm
Produktmaß Einbautiefe	100 mm
Ausschnittsmaß Durchmesser	68-80 mm
Artikelgewicht	103 g
Arbeitstemperatur	-25 bis 50 °C
Lagertemperatur	40 bis -25 °C
IP Schutzart	IP 20
Garantie (Jahre)	5

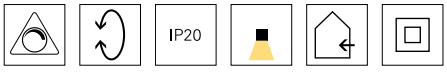

Deko-Light Elektronik-Vertriebs GmbH
Auf der Hub 2 | D-76307 Karlsbad
www.deko-light.com
deko@deko-light.com