**Art.-Nr. 565554**

# Einbaustrahler
# Tarvos 100, 10,5 W, 4000 K, 30 Grad, Schwarz

DEKOLIGHT

IK05 | Ra>90 | SDCM<2 | UGR<19



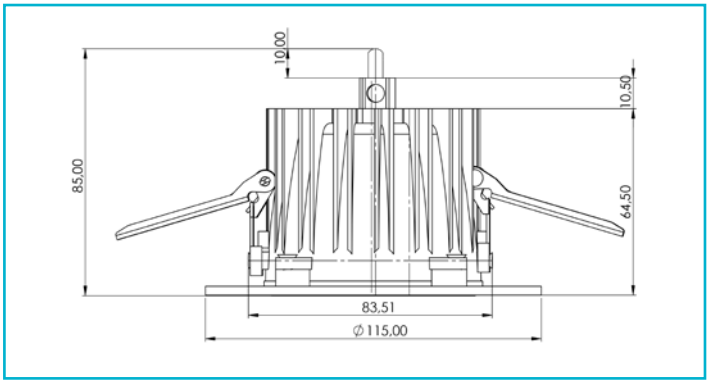


**Besonderheiten**

- Durchgangsverdrahtung möglich
- sehr hohe Farbwiedergabe
- hohe Effizienz und Lebensdauer
- notstromfähig
- inkl. Netzgerät und 230V Direktanschluss

| | |
|---|---|
| **Gehäusematerial** | Aluminium |
| **Gehäusefarbe** | Tiefschwarz RAL 9005 \|\| Schwarz |
| **Material Lichtaustritt** | Polycarbonat - PC |
| **Durchgangsverdrahtung möglich** | Ja |
| **Montageart** | Einbaumontage |
| **Montageort** | Innen |
| **Montagefläche** | Deckenmontage |
| **Funktionen** | Notstromfähig |
| **Schutzklasse** | I / Schutzerdung |
| **Schutzklasse Leuchte** | III / Schutzkleinspannung |
| **Schutzklasse Netzstecker** | I / Schutzerdung |
| **Leistungsaufnahme** | 10,8 W |
| **Leistungsaufnahme Bereitschaftsmodus** | 0 W |
| **Eingangsspannung** | 220-240 V/AC 50 / 60 Hz |
| **Dimmbar** | Nein |
| **Bewegungsmelder** | Nein |
| **Spannungsbereich Notbeleuchtung** | 176-276 V/DC |
| **EOFI** | 88 % |
| **Lichtquelle** | LED, Lichtquelle wechselbar TC |
| **Farbtemperatur** | 4000 K |
| **Farbkonsistenz** | 3 SDCM |
| **Farbkonsistenz Lichtquelle** | 2 SDCM |
| **Farbwiedergabe (Ra)** | 90 |
| **Bemessungslichtstrom** | 1360 lm |
| **Lichtausbeute** | 126 lm/W |
| **Abstrahlwinkel** | 30 Grad |
| **UGR** | 19 |
| **Lichtaustrittsflächen** | 1 STK |

| | |
|---|---|
| **Lichtcharakteristik** | Direkt |
| **Lichtrichtung** | Unten |
| **Höhe** | 85 mm |
| **Durchmesser** | 115 mm |
| **Produktmaß Einbautiefe** | 72 mm |
| **benötigte Einbautiefe** | 117 mm |
| **Ausschnittsmaß Durchmesser** | 100 mm |
| **Artikelgewicht** | 434 g |
| **Arbeitstemperatur** | -20 bis 50 °C |
| **Lagertemperatur** | -40 bis 80 °C |
| **Oberflächentemperatur max.** | 80 °C |
| **IP Schutzart** | IP 20 |
| **IK Schutzklasse** | IK05 |
| **Einschaltstrom max.** | 14,3 A / 234 µs |
| **Max. Anzahl je LS B10** | 31 STK |
| **Max. Anzahl je LS B16** | 49 STK |
| **Max. Anzahl je LS C10** | 51 STK |
| **Max. Anzahl je LS C16** | 83 STK |
| **Lebensdauer L70 / B50** | 180000 h |
| **Lebensdauer L80 / B10** | 120000 h |
| **Lebensdauer L80 / B50** | 130000 h |
| **Lebensdauer L90 / B10** | 50000 h |
| **Lebensdauer L90 / B20** | 60000 h |
| **Schaltzyklen** | 50000 STK |
| **Energieverbrauch** | 11 kWh/1000h |
| **Energieeffizienzklasse Lichtquelle** | Dieses Produkt enthält eine Lichtquelle der Energieeffizienzklasse D. |
| **Garantie (Jahre)** | 5 |

EL | IP20

**Art.-Nr. 565554**

**Einbaustrahler**
**Tarvos 100, 10,5 W, 4000 K, 30 Grad, Schwarz**

