Art.-Nr. 843539

Erdspießstrahler
RF-smart, Spot, 9W, RGB+2700-6500 K, Schwarz

DEKOLIGHT

IP65 | RF-smart | RGB+CCT | zigbee



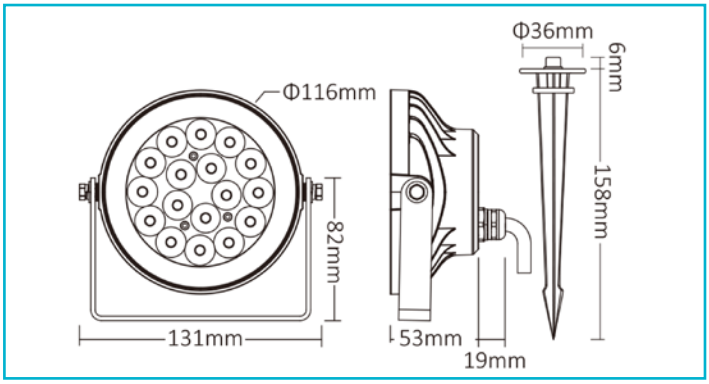

Besonderheiten

- Helligkeit und Farbsättigung dimmbar
- 843521: RGB 3 x 10 W (max. 25 W), CW / WW 2 x 25 W (max. 25 W), max. Gesamtleistung 25 W
- 843539: RGB 3 x 3 W (max. 9 W), CW / WW 2 x 9 W (max. 9 W), max. Gesamtleistung 9 W
- 16 Millionen Farben und Farbtemperatur einstellbar
- 18 Automatikprogramme vorinstalliert
- Soft-On / Soft-Off für sanftes Ein- / Ausschalten
- Programm- und Fernbedienungssynchronisation beim Betrieb mehrerer RF-smart Komponenten [Repeater-Funktion]
- steuerbar mit RF-smart Funkfernbedienungen [2,4 GHz, Reichweite ca. 30 m, nicht im Lieferumfang enthalten]
- steuerbar mit allen Zigbee 3.0 kompatiblen Steuerungen / Apps [entspr. Gateway notwendig]
- sehr enger Abstrahlwinkel, optimal für Säulenbeleuchtungen o.ä.

Gehäusematerial	Aluminium, Kunststoff
Gehäusefarbe	Anthrazit
Anwendungsbereich	Innen- und Außenbereiche zur Hervorhebung von architektonischen Details oder Objekten, Überdachte oder teilweise überdachte, befahrbare Außenbereiche
Montageort	Innen, Außen
UV-Beständigkeit	Ja
Schutzklasse	II / Schutzisolierung
Leistungsaufnahme	9 W
Leistungsaufnahme Bereitschaftsmodus	0,5 W
Leistungsaufnahme vernetzter Bereitschaftsmodus	0,5 W
Eingangsspannung	100-240 V/AC 50 / 60 Hz
Netzgerät inkl.	Ja
Leitungslänge Primär	1,5 m
Leitungseinführung Anzahl max.	1 STK
Dimmbar	Ja
Ansteuerung	RF-Smart, ZigBee 3.0
Bewegungsmelder	Nein
Lichtquelle	LED, Lichtquelle nicht wechselbar
Farbtemperatur	2700-6500 K
Farbkonsistenz	6 SDCM

Farbkonsistenz Lichtquelle	6 SDCM
Farbwiedergabe (Ra)	80
Bemessungslichtstrom	900 lm
Lichtausbeute	100 lm/W
Abstrahlwinkel	15 Grad
120°/Verteilungscharakteristik	DLS
Schwenkwinkel	355 Grad
Lichtaustrittsflächen	1
Lichtcharakteristik	Direkt
Lichtrichtung	Vorne
Länge	72 mm
Breite	131 mm
Höhe	135 mm
Arbeitstemperatur	-20 bis 45 °C
Lagertemperatur	-30 bis 70 °C
IP Schutzart Leuchte	IP 65
IP Schutzart Stecker	IP 44
Lebensdauer L70 / B50	50000 h
Schaltzyklen	100000 STK
Energieverbrauch	9 kWh/1000h
EEI	F
Garantie (Jahre)	5

IP65 | 5 CH

Deko-Light Elektronik-Vertriebs GmbH
Auf der Hub 2 | D-76307 Karlsbad
www.deko-light.com
deko@deko-light.com

Art.-Nr. 843539

Erdspießstrahler
RF-smart, Spot, 9W, RGB+2700-6500 K, Schwarz

