Art.-Nr. 970301

Profil
Unterbau-Profil flach AM-01-10, 2m, Silber



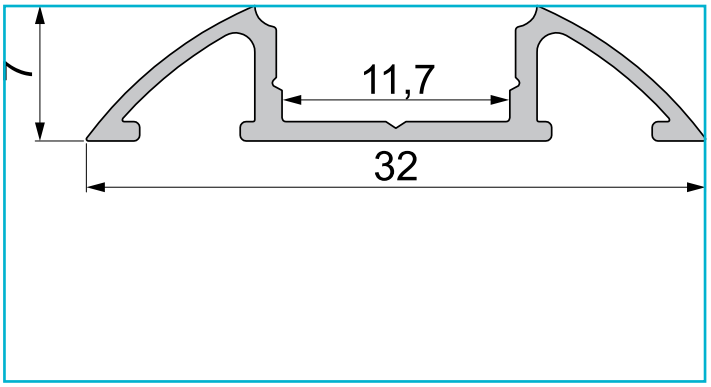

Besonderheiten

- für LED-Stripes bis 11,3 mm Breite

Gehäusematerial	Aluminium
Gehäusefarbe	Silber
Oberflächenstruktur	Matt, Eloxiert
Montageort	Innen, Außen
Wärmeleitfähigkeit	900 J/(kg*K)
Länge	2000 mm
Breite	32 mm
Höhe	7 mm
Artikelgewicht	246 g
Garantie (Jahre)	5

Zubehör

978700	Endkappe F-AM-01-10 Set 2 Stk, Weiß, Kunststoff, Weiß
978701	Endkappe F-AM-01-10 Set 2 Stk, Grau, Kunststoff, Grau
978702	Endkappe F-AM-01-10 Set 2 Stk, Schwarz, Kunststoff, Schwarz
983010	Abdeckung P-01-10, 1m, klar, PMMA, Transparent 95% Transmission, 1000 mm
983011	Abdeckung P-01-10, 2m, klar, PMMA, Transparent 95% Transmission, 2000 mm
983012	Abdeckung P-01-10, 1m, matt, PMMA, Teiltransparent 75% Transmission, 1000 mm
983013	Abdeckung P-01-10, 2m, matt, PMMA, Teiltransparent 75% Transmission, 2000 mm
983014	Abdeckung P-01-10, 1m, milchig, PMMA, Satiniert 40% Transmission, 1000 mm
983015	Abdeckung P-01-10, 2m, milchig, PMMA, Satiniert 40% Transmission, 2000 mm
983060	Abdeckung P-01-10, 4m, klar, PMMA, Transparent 95% Transmission, 4000 mm

Zubehör

983061	Abdeckung P-01-10, 4m, matt, PMMA, Teiltransparent 75% Transmission, 4000 mm
983062	Abdeckung P-01-10, 4m, milchig, PMMA, Satiniert 40% Transmission, 4000 mm
983510	Abdeckung F-01-10, 1m, klar, PMMA, Transparent 95% Transmission, 1000 mm
983511	Abdeckung F-01-10, 2m, klar, PMMA, Transparent 95% Transmission, 2000 mm
983512	Abdeckung F-01-10, 1m, matt, PMMA, Teiltransparent 75% Transmission, 1000 mm
983513	Abdeckung F-01-10, 2m, matt, PMMA, Teiltransparent 75% Transmission, 2000 mm
983514	Abdeckung F-01-10, 1m, milchig, PMMA, Satiniert 40% Transmission, 1000 mm
983515	Abdeckung F-01-10, 2m, milchig, PMMA, Satiniert 40% Transmission, 2000 mm
983516	Abdeckung F-01-10, 3m, klar, PMMA, Transparent 95% Transmission, 3000 mm
983517	Abdeckung F-01-10, 3m, matt, PMMA, Teiltransparent 75% Transmission, 3000 mm
983518	Abdeckung F-01-10, 3m, milchig, PMMA, Satiniert 40% Transmission, 3000 mm
983560	Abdeckung F-01-10, 4m, klar, PMMA, Transparent 95% Transmission, 4000 mm
983561	Abdeckung F-01-10, 4m, matt, PMMA, Teiltransparent 75% Transmission, 4000 mm
983562	Abdeckung F-01-10, 4m, milchig, PMMA, Satiniert 40% Transmission, 4000 mm
930105	Montagekleber 310ml
930345	3M Doppelseitiges Klebeband 50000x8x0,2mm
930346	3M Doppelseitiges Klebeband 50000x10x0,2mm

Art.-Nr. 970301

Profil
Unterbau-Profil flach AM-01-10, 2m, Silber

Zubehör •

930348  3M Doppelseitiges Klebeband 50000x15x0,2mm