Art.-Nr. 950644

Pendelleuchte
Lautaro 1200/100 Up/Down Prisma P4, 105 W, DALI, 3000 K, Weiß



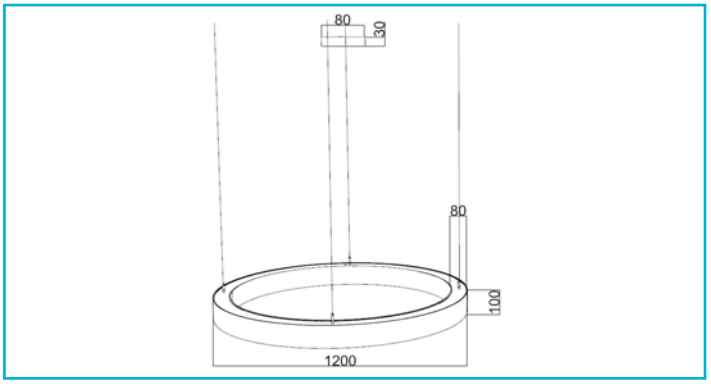

Besonderheiten

- DALI-dimmbar mit integriertem Netzgerät
- direktes / indirektes Licht getrennt schalt- und dimmbar
- Durchgangsverdrahtung möglich
- werkzeugloser Anschluss mit Steckklemmen
- montage- / wartungsfreundlich
- langlebige, leicht austauschbare Komponenten
- unsichtbare Verschraubungen
- Sonderanfertigungen auf Anfrage möglich

Gehäusematerial	Aluminium, Stahl
Gehäusefarbe	Verkehrsweiß RAL 9016 || Weiß
Material Lichtaustritt	Polycarbonat - PC
Oberfläche Lichtaustritt	Mikroprismatisch
Technische Beschreibung	• Profilhöhe: 100 mm • Profilbreite: 80 mm • Pendellänge min. 100 mm
Anwendungsbereich	Repräsentative Zonen mit Publikumsverkehr, Innen- und Außenbereiche zur Hervorhebung von architektonischen Details oder Objekten, Wegebereiche im Innenbereich, Arbeitsplätze und Konferenzbereiche, teils mit Bildschirmarbeitsplätzen, Verkaufsräume und - Flächen für Waren und Dienstleitungen mit Publikumsverkehr, Wohnbereiche im Privatbereich, Heim-Arbeitsbereiche mit geringeren Anforderungen, Restaurants, Bistros, Hotelzimmer, Lobbys, Hotelflure, Speisesäle mit Publikumsverkehr, Modernisierung oder Instandsetzung bestehender Lichtinstallationen, große und hohe Verkaufsräume und - Flächen für Waren und Dienstleitungen mit Publikumsverkehr, Verkaufs- und Ausstellungsflächen (temporär oder fest)
Durchgangsverdrahtung möglich	Ja
Montageart	Aufbaumontage
Montageort	Innen
Montagefläche	Deckenmontage

IP40

Deko-Light Elektronik-Vertriebs GmbH
Auf der Hub 2 | D-76307 Karlsbad
www.deko-light.com
deko@deko-light.com

Art.-Nr. 950644

Pendelleuchte
Lautaro 1200/100 Up/Down Prisma P4, 105 W, DALI, 3000 K, Weiß

Schutzklasse	I / Schutzerdung
Leistungsaufnahme	105 W
Leistungsaufnahme Bereitschaftsmodus	0,6 W
Eingangsspannung	198-264 V/AC 50 / 60 Hz
Dimmbar	Ja
Ansteuerung	DALI 2 / DT6, Push-Dim
Spannungsbereich DC	176-276 V/DC
Lichtquelle	LED, Lichtquelle wechselbar TC
Farbtemperatur	3000 K
Farbkonsistenz	3 SDCM
Farbkonsistenz Lichtquelle	2 SDCM
Farbwiedergabe (Ra)	90
Bemessungslichtstrom	14000 lm
Lichtausbeute	133 lm/W
Abstrahlwinkel	90 Grad
UGR	19
Lichtaustrittsflächen	2 STK
Lichtcharakteristik	Direkt, Indirekt
Lichtrichtung	Oben, Unten
Höhe	100 mm
Durchmesser	1200 mm

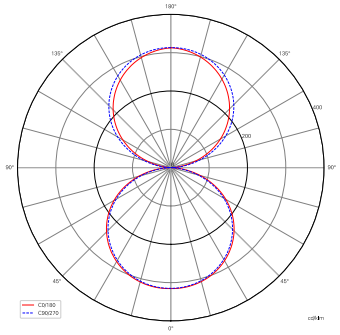

Pendellänge max.	3000 mm
Arbeitstemperatur	-20 bis 50 °C
Lagertemperatur	-40 bis 80 °C
Oberflächentemperatur max.	80 °C
IP Schutzart	IP 40
IK Schutzklasse	IK05
Einschaltstrom max.	37,2 A / 295 µs
Max. Anzahl je LS B10	4 STK
Max. Anzahl je LS B16	7 STK
Max. Anzahl je LS C10	7 STK
Max. Anzahl je LS C16	12 STK
Lebensdauer L70 / B50	180000 h
Lebensdauer L80 / B10	120000 h
Lebensdauer L80 / B50	130000 h
Lebensdauer L90 / B10	50000 h
Lebensdauer L90 / B20	60000 h
Schaltzyklen	100000 STK
Energieverbrauch	105 kWh/1000h
Energieeffizienzklasse Lichtquelle	Dieses Produkt enthält eine Lichtquelle der Energieeffizienzklasse E.
Garantie (Jahre)	5