Art.-Nr. 620123

Wandaufbauleuchte
Set, Grumium Square CCT I,10 W, 3000/4000 K, Grau

DEKOLIGHT



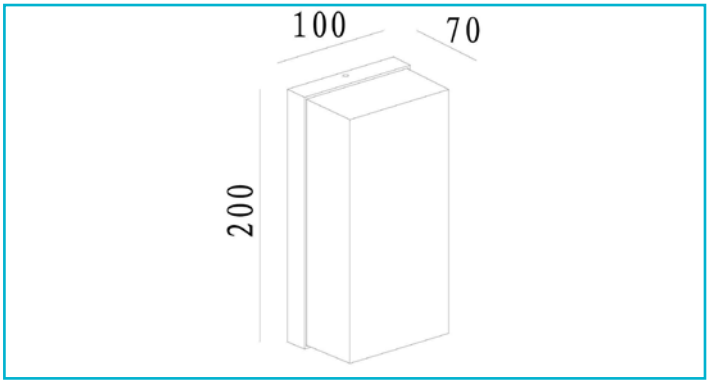

Modular, kompakt, mit großer Wirkung – Die Wandaufbauleuchte GRUMIUM lässt sich auf Terrassen, an Hauswänden oder im Eingangsbereich von Wohnumgebungen installieren und ist dank ihrer optionalen Abdeckungen mit unterschiedlichen Designs eine flexible Universallösung für viele Anwendungsbereiche. Die fest verbauten und energiesparenden LEDs mit maximal 10 Watt sind von einem Diffusor aus milchigem Kunststoff umgeben und erzeugen ein angenehmes warmweißes Licht mit einem Lichtstrom von 730 lm. Die Außenleuchte Grumium mit ihrem Gehäuse aus Aluminium-Druckguss gibt es in eckiger und abgerundeter Ausführung und verfügt über die Schutzart IP54.

Besonderheiten

- Lichtfarbe in 2 Stufen einstellbar

Gehäusematerial	Aluminium	**Lichtaustrittsflächen**	3
Gehäusefarbe	Dunkelgrau	**Lichtcharakteristik**	Direkt
Material Lichtaustritt	Kunststoff	**Lichtrichtung**	Oben, Unten, Seite
Farbe Lichtaustritt	Weiß		
Montageart	Aufbaumontage	**Länge**	100 mm
Montageort	Außen	**Breite**	70 mm
Montagefläche	Wandmontage	**Höhe**	200 mm
UV-Beständigkeit	Ja	**Sockellänge**	95 mm
		Sockel L x B x H	95 x 15 x 195 mm
Schutzklasse	I / Schutzerdung	**Sockelbreite**	15 mm
Leistungsaufnahme	10 W	**Sockelhöhe**	195 mm
Eingangsspannung	220-240 V/AC 50 / 60 Hz		
Netzgerät inkl.	Ja	**Arbeitstemperatur**	-20 bis 40 °C
Dimmbar	Nein	**Lagertemperatur**	-10 bis 60 °C
Bewegungsmelder	Nein	**IP Schutzart**	IP 54
		Max. Anzahl je LS B10	61 STK
Lichtquelle	LED, Lichtquelle nicht wechselbar	**Max. Anzahl je LS B16**	97 STK
		Max. Anzahl je LS C10	76 STK
Farbtemperatur	3000/4000 K	**Max. Anzahl je LS C16**	121 STK
Farbkonsistenz	6 SDCM		
Farbkonsistenz Lichtquelle	6 SDCM	**Lebensdauer L70 / B50**	30000 h
Farbwiedergabe (Ra)	80	**Schaltzyklen**	15000
Bemessungslichtstrom	450 lm	**Energieverbrauch**	10 kWh/1000h
Lichtausbeute	45 lm/W	**EEI**	F
Abstrahlwinkel	138 Grad		
120°/Verteilungscharakteristik	NDLS	**Garantie (Jahre)**	5

Art.-Nr. 620123

Wandaufbauleuchte
Set, Grumium Square CCT I,10 W, 3000/4000 K, Grau

