Art.-Nr. 100142

Einlegepanel
Basic Flex 625x625 mm, 32 W, 3000/4000/6000 K, Weiß

DEKOLIGHT

CCT | power switch | SDCM<3 | UGR<22



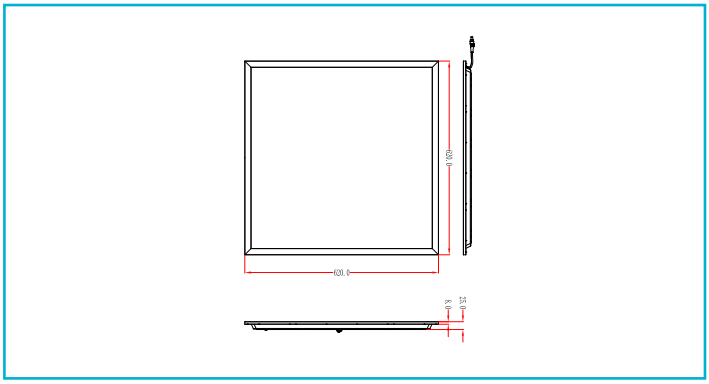

Besonderheiten

- hohe Effizienz und Lebensdauer
- Lichtfarbe in drei Stufen einstellbar
- zum Einlegen in Rasterdecken
- Montage in Auf- und Einbaurahmen möglich
- Sanierungslösung für T5/T8 Rasterleuchten
- inkl. Netzgerät CC, 600/700/800mA, 30-40V, 36W

Gehäusematerial	Aluminium
Gehäusefarbe	Verkehrsweiß RAL 9016 || Weiß
Material Lichtaustritt	Kunststoff
Technische Beschreibung	• 3000 K / 525 mA / 2650 lm • 3000 K / 625 mA / 3150 lm • 3000 K / 725 mA / 3650 lm • 3000 K / 825 mA / 4150 lm • 4000 K / 525 mA / 2800 lm • 4000 K / 625 mA / 3300 lm • 4000 K / 725 mA / 3820 lm • 4000 K / 825 mA / 4300 lm • 6000 K / 525 mA / 2700 lm • 6000 K / 625 mA / 3200 lm • 6000 K / 725 mA / 3700 lm • 6000 K / 825 mA / 4200 lm
Durchgangsverdrahtung möglich	Ja
Montageart	Einbaumontage
Montageort	Innen
Montagefläche	Deckenmontage
Funktionen	Notstromfähig
Schutzklasse Leuchte	III / Schutzkleinspannung
Schutzklasse Netzstecker	II / Schutzisolierung
Leistung wählbar	20 W, 24 W, 28 W, 32 W
Leistungsaufnahme Bereitschaftsmodus	0,5 W
Eingangsspannung	200-264 V/AC 50 / 60 Hz

Bemessungsstrom wählbar	525 mA, 625 mA, 725 mA, 825 mA
Netzgerät inkl.	Ja
Leitungseinführung Anzahl max.	2 STK
Leitungsdicke max.	12 mm
Dimmbar	Nein
Bewegungsmelder	Nein
Spannungsbereich DC	176-280 V/DC
Spannungsbereich Notbeleuchtung	176-280 V/DC
EOFI	100 %
Lichtquelle	LED, Lichtquelle wechselbar TC
Farbtemperatur	3000/4000/6000 K
Farbkonsistenz	3 SDCM
Farbkonsistenz Lichtquelle	3 SDCM
Farbwiedergabe (Ra)	80
Bemessungslichtstrom	4150/4300/4200 lm
Lichtausbeute	134,4 lm/W
Abstrahlwinkel	120 Grad
UGR	22
Lichtaustrittsflächen	1
Lichtcharakteristik	Direkt
Lichtrichtung	Unten
Länge	620 mm
Breite	620 mm
Höhe	25 mm
Artikelgewicht	01752 g
Arbeitstemperatur	-10 bis 40 °C
Lagertemperatur	-20 bis 50 °C
IP Schutzart	IP 50
IK Schutzklasse	IK03
Einschaltstrom max.	19,2 A / 209 µs

EL | EL | IP50 | 1 CH | 1 CH

Art.-Nr. 100142

Einlegepanel
Basic Flex 625x625 mm, 32 W, 3000/4000/6000 K, Weiß

Max. Anzahl je LS B10	23 STK	**Lebensdauer L80 / B50**	60000 h
Max. Anzahl je LS B16	38 STK	**Schaltzyklen**	100000 STK
Max. Anzahl je LS C10	30 STK	**Energieverbrauch**	32 kWh/1000h
Max. Anzahl je LS C16	48 STK	**EEI**	D
Lebensdauer L70 / B50	75000 h	**Garantie (Jahre)**	5
Lebensdauer L80 / B10	50000 h		

