Art.-Nr. 348286

Decken- und Wandaufbauleuchte
Altais 2 Round, Motion MS, 25 W, 2700/3000/4000 K, Weiß



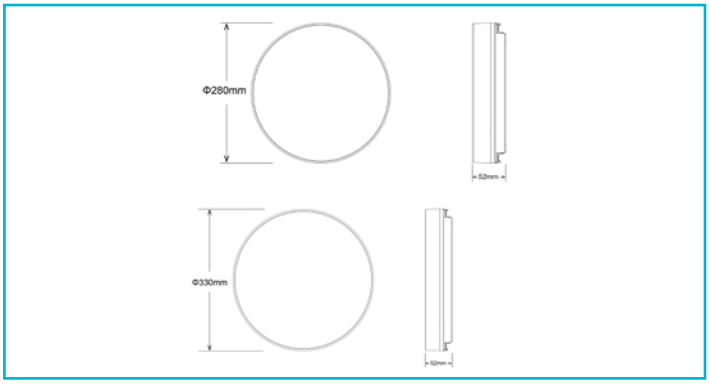

Besonderheiten

- Lichtfarbe in 3 Stufen einstellbar
- Leistung in 2 Stufen einstellbar
- einstellbarer Bewegungsmelder mit Korridor-Funktion
- Multi-Master-Slave Konfiguration mit bis zu 8 Gruppen
- opt. Fernbedienung für Master-Slave Funktion notwendig
- opt. Fernbedienung kann mehrere Leuchten steuern
- Durchgangsverdrahtung möglich
- einfache Montage dank Klick-System
- optionale Aufputz-Kabeleinführung
- hohe Effizienz und Lebensdauer

Gehäusematerial	Polycarbonat
Gehäusefarbe	Verkehrsweiß RAL 9016 || Weiß
Technische Beschreibung	Bewegungsmelder • Radar Master/Slave Bewegungsmelder 5,8 GHz • Reichweite: 3 / 6 m • Nachlaufzeit: 30s / 1min / 3min • Tageslichtschwelle: 15 / 50 Lux / deaktiviert • Montagehöhe max. 3–6 m • Erfassungswinkel: 80 Grad horizontal, 96 Grad vertikal Korridorfunktion • Standby-Zeit: 5min / 10min / unendlich • Standby-Helligkeit: 10% / 30%

Anwendungsbereich	Private Feuchträume mit gelegentlicher Spritzwasserbelastung, Wegebereiche im Innenbereich, Feucht- und Nassbereiche mit erhöhter Temperatur und Luftfeuchtigkeit, sowie intensiverer Einsatz von Reinigungsmitteln, Arbeits- und Lagerbereiche mit erhöhter Staub-, Spritzwasser- und Stoßbelastung, sowie größeren Temperaturschwankungen, Wohnbereiche im Privatbereich
Durchgangsverdrahtung möglich	Ja
Montageart	Aufbaumontage
Montageort	Innen
Montagefläche	Deckenmontage, Wandmontage
Funktionen	Korridorfunktion mit Bewegungsmelder
Schutzklasse	II / Schutzisolierung
Leistung wählbar	18 W, 25 W
Eingangsspannung	100-240 V/AC 50 / 60 Hz
Leitungseinführung Anzahl max.	2
Dimmbar	Nein
Bewegungsmelder	Ja
Bewegungsmelder Art	Hochfrequenz
Erfassungsreichweite	3-6 m
Erfassungswinkel	96 Grad

Deko-Light Elektronik-Vertriebs GmbH
Auf der Hub 2 | D-76307 Karlsbad
www.deko-light.com
deko@deko-light.com

Art.-Nr. 348286

Decken- und Wandaufbauleuchte
Altais 2 Round, Motion MS, 25 W, 2700/3000/4000 K, Weiß

Helligkeitsschwelle einstellbar	Ja
Helligkeitsschwelle	15-50 lx
Nachlaufzeit einstellbar	Ja
Nachlaufzeit	30-180 s
Lichtquelle	LED, Lichtquelle wechselbar TC
Farbtemperatur	2700/3000/4000 K
Farbkonsistenz	3 SDCM
Farbkonsistenz Lichtquelle	3 SDCM
Farbwiedergabe (Ra)	85
Bemessungslichtstrom	2875/3000/3000 lm
Abstrahlwinkel	120 Grad
UGR	22
Lichtaustrittsflächen	1 STK
Lichtcharakteristik	Direkt
Lichtrichtung	Unten
Höhe	52 mm
Durchmesser	330 mm
Sockelhöhe	20,5 mm
Sockel H x Ø	20,5 x 280 mm
Sockeldurchmesser	280 mm
Arbeitstemperatur	-10 bis 50 °C
Lagertemperatur	-20 bis 60 °C
Oberflächentemperatur max.	50 °C
IP Schutzart	IP 54
IK Schutzklasse	IK10
Einschaltstrom max.	31 A / 400 µs
Max. Anzahl je LS B10	63
Max. Anzahl je LS B16	63
Max. Anzahl je LS C10	100
Max. Anzahl je LS C16	100
Lebensdauer L70 / B50	50000 h
Lebensdauer L80 / B10	50000 h
Lebensdauer L80 / B50	50000 h
Schaltzyklen	100000
Energieverbrauch	25 kWh/1000h
Energieeffizienzklasse Lichtquelle	Dieses Produkt enthält eine Lichtquelle der Energieeffizienzklasse C.
Garantie (Jahre)	5

