Art.-Nr. 872135

Netzgerät (CV, DC) dimmbar
IP, DIM CV, 12 V 33-100 W

DEKOLIGHT

IP67



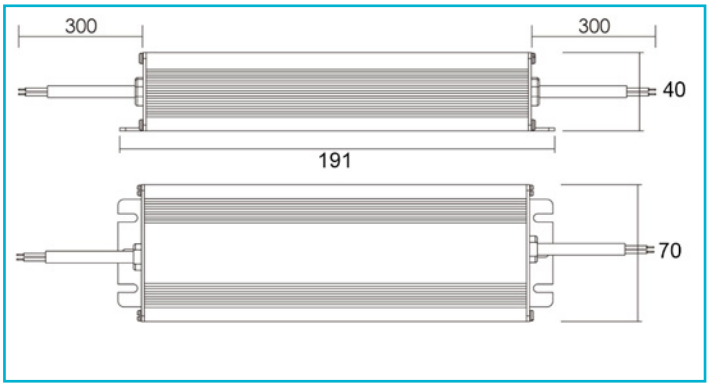

Besonderheiten

- dimmbar mit Phasenan-/-Abschnittdimmern
- ideal zum Nachrüsten vorhandener Installationen, da primär mit Dreh-/ Tastdimmern [C-tauglich] dimmbar
- nicht kombinierbar mit PWM-Dimmern wie z.B. RF, DMX, DALI oder KNX
- robustes Gehäuse
- flimmerfrei
- kurzschluss- und überlastungsfest
- Überhitzungsschutz

Gehäusematerial	Aluminium
Gehäusefarbe	Schwarz
Funktionen	Kurzschlussfest, Lampenbetriebsgerät 110, Möbeleinbau, Schutzkleinspannung, Überlastungsschutz, Übertemperaturschutz
UV-Beständigkeit	Ja
Betriebsart	Spannungskonstant
Schutzklasse	I / Schutzerdung
Eingangsspannung	220-240 V/AC 50 / 60 Hz
Leistung	33,0-100 W
Ausgangsspannung	12 V/DC
Ausgangsstrom	2700-8300 mA
Dimmbar	Ja
Ansteuerung	Phasenanschnittsdimmer, Phasenabschnittsdimmer
Anzahl Kanäle	1
Leistungsfaktor	0,95
Max. Anzahl je LS B10	3
Max. Anzahl je LS B16	5
Max. Anzahl je LS C10	7
Max. Anzahl je LS C16	11
Einschaltstrom max.	15 A / 300 µs
kapazitive Last	93,14 nF
Referenzpunkt tc	80 °C
Arbeitstemperatur	-20 bis 45 °C
Lagertemperatur	-20 bis 50 °C
IP Schutzart	IP 67
Länge	191 mm
Breite	70 mm
Höhe	40 mm
Artikelgewicht	800 g
Garantie (Jahre)	5

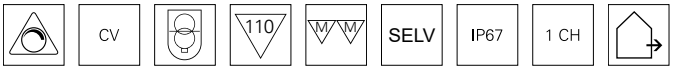

Deko-Light Elektronik-Vertriebs GmbH
Auf der Hub 2 | D-76307 Karlsbad
www.deko-light.com
deko@deko-light.com