Art.-Nr. 872014

Netzgerät (CC, DC) dimmbar
MINI, DIM, CC, D50004NT/4W

DEKOLIGHT

IP65

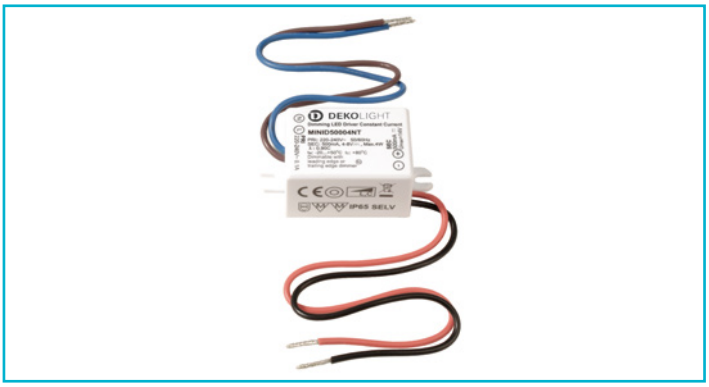

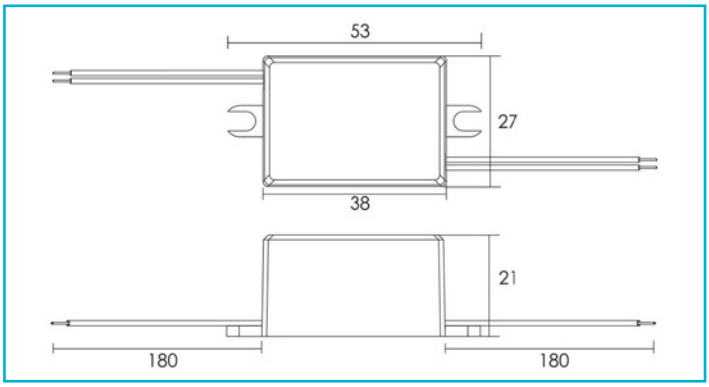

Besonderheiten

- dimmbar mit Phasenan-/-Abschnittdimmern
- kurzschluss- und überlastungsfest
- Überhitzungsschutz

Gehäusematerial	Kunststoff
Gehäusefarbe	Schwarz
Funktionen	Kurzschlussfest, Lampenbetriebsgerät 110, Möbeleinbau, Schutzkleinspannung, Überlastungsschutz
Anwendungsbereich	Ungeschützte Außenbereiche begehbar, nicht befahrbar, Wohnbereiche im Privatbereich, Verkaufsräume und - Flächen für Waren und Dienstleitungen mit Publikumsverkehr, Innen- und Außenbereiche zur Hervorhebung von architektonischen Details oder Objekten
Betriebsart	Stromkonstant
Schutzklasse	II / Schutzisolierung
Eingangsspannung	220-240 V/AC 50 / 60 Hz
Leistung	2,0-4 W
Ausgangsspannung	4-8 V/DC
Ausgangsstrom	500 mA
Dimmbar	Ja
Ansteuerung	Phasenanschnittsdimmer, Phasenabschnittsdimmer
Anzahl Kanäle	1
Leistungsfaktor	0,90
Leitungsende Primär	Mit freien Litzen-/ Leitungsenden
Leitungsende Sekundär	Offene Kabel
Max. Anzahl je LS B10	35
Max. Anzahl je LS B16	56
Max. Anzahl je LS C10	74
Max. Anzahl je LS C16	118
Einschaltstrom max.	5 A / 300 µs
kapazitive Last	4,75 nF
Referenzpunkt tc	80 °C
Arbeitstemperatur	-20 bis 50 °C
Lagertemperatur	-20 bis 70 °C
IP Schutzart	IP 65

Länge	53 mm
Breite	27 mm
Höhe	21 mm
Artikelgewicht	45 g
Garantie (Jahre)	5

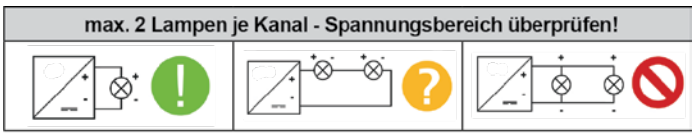



Deko-Light Elektronik-Vertriebs GmbH
Auf der Hub 2 | D-76307 Karlsbad
www.deko-light.com
deko@deko-light.com