Art.-Nr. 686871

Einbaustrahler
Basic Round, Tilt, 1x max 50 W MR16, Silber



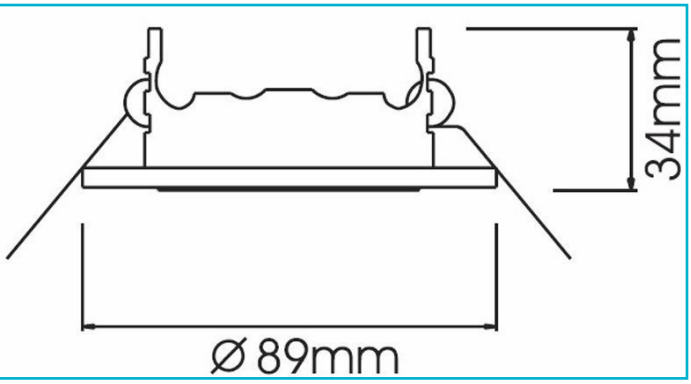

Gehäusematerial	Metall
Gehäusefarbe	Silber
Oberflächenstruktur	Gebürstet
Anwendungsbereich	Repräsentative Zonen mit Publikumsverkehr, Innen- und Außenbereiche zur Hervorhebung von architektonischen Details oder Objekten, Wegebereiche im Innenbereich, Arbeitsplätze und Konferenzbereiche, teils mit Bildschirmarbeitsplätzen, Verkaufsräume und - Flächen für Waren und Dienstleitungen mit Publikumsverkehr, Wohnbereiche im Privatbereich, Heim-Arbeitsbereiche mit geringeren Anforderungen, Restaurants, Bistros, Hotelzimmer, Lobbys, Hotelflure, Speisesäle mit Publikumsverkehr, Modernisierung oder Instandsetzung bestehender Lichtinstallationen
Montageart	Einbaumontage
Montageort	Innen
Montagefläche	Deckenmontage

Schutzklasse	III / Schutzkleinspannung
Betriebsart	Spannungskonstant
max. Leistung	1x max. 50 W
Eingangsspannung	12 V/AC/DC
Fassung / Sockel	GU5.3 / MR16
Anzahl Sockel	1 STK
Netzgerät inkl.	Nein
Anschlussleitung Sekundär	Ja
Dimmbar	Ja
Ansteuerung	Dimmbar über optionales Leuchtmittel
Bewegungsmelder	Nein
Ausführung	Ohne Leuchtmittel
Schwenkwinkel	30 Grad
Lichtaustrittsflächen	1
Lichtcharakteristik	Direkt
Lichtrichtung	Unten
Durchmesser	89 mm
Produktmaß Einbautiefe	65 mm
Ausschnittsmaß Durchmesser	68 mm
Artikelgewicht	79 g
Arbeitstemperatur	-5 bis 40 °C
IP Schutzart	IP 20
Garantie (Jahre)	5

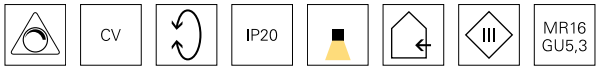

Deko-Light Elektronik-Vertriebs GmbH
Auf der Hub 2 | D-76307 Karlsbad
www.deko-light.com
deko@deko-light.com