Art.-Nr. 563007

Einbaustrahler
Ceti 10 Wall Wash, 20 W, 3000 K, Weiß

DEKOLIGHT

Ra>90



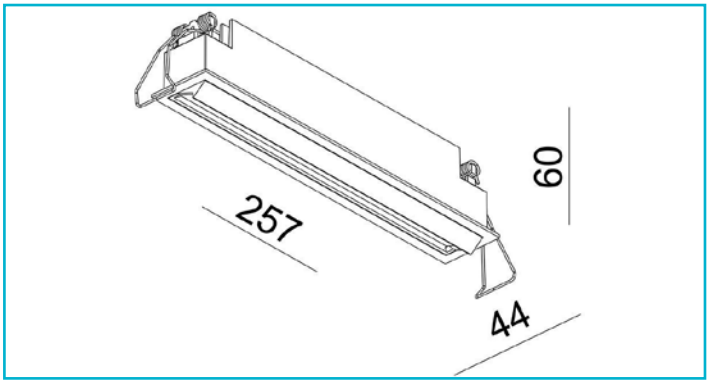

Besonderheiten

- stark entblendetes Licht
- zurückgesetzte Reflektoren
- tauschbare farbige Reflektoreinsätze
- individuell mit Netzgerät kombinierbar [exkl.]

Gehäusematerial	Aluminium
Gehäusefarbe	Weiß
Material Lichtaustritt	Kunststoff
Montageart	Einbaumontage
Montageort	Innen
Montagefläche	Deckenmontage
Schutzklasse	III / Schutzkleinspannung
Betriebsart	Stromkonstant
Leistungsaufnahme	20 W
Leistungsaufnahme Bereitschaftsmodus	0,5 W
Eingangsspannung	28-29 V/DC
Bemessungsstrom	700 mA
Netzgerät inkl.	Nein
Anschlussleitung Sekundär	Ja
Leitungslänge Sekundär	0,5 m
Dimmbar	Ja
Ansteuerung	Dimmbar über optionales Netzgerät
Bewegungsmelder	Nein
Lichtquelle	LED, Lichtquelle nicht wechselbar
Farbtemperatur	3000 K
Farbkonsistenz	6 SDCM
Farbkonsistenz Lichtquelle	6 SDCM
Farbwiedergabe (Ra)	90
Bemessungslichtstrom	1120 lm
Lichtausbeute	56 lm/W

Abstrahlwinkel	30 Grad
Abstrahlwinkel 2	90 Grad
Lichtverteilung	Asymmetrisch
120°/Verteilungscharakteristik	NDLS
Lichtaustrittsflächen	1
Lichtcharakteristik	Direkt
Lichtrichtung	Unten
Länge	257 mm
Breite	60 mm
Höhe	44 mm
Produktmaß Einbautiefe	60 mm
Ausschnittssmaß Länge	250 mm
Ausschnitt L x B	250 x 37 mm
Ausschnittssmaß Breite	37 mm
Artikelgewicht	650 g
Arbeitstemperatur	-20 bis 40 °C
Lagertemperatur	-20 bis 50 °C
IP Schutzart	IP 20
Lebensdauer L70 / B50	20000 h
Schaltzyklen	100000
Energieverbrauch	20 kWh/1000h
EEI	G
Garantie (Jahre)	5

CC IP20 III

Deko-Light Elektronik-Vertriebs GmbH
Auf der Hub 2 | D-76307 Karlsbad
www.deko-light.com
deko@deko-light.com

Art.-Nr. 563007

Einbaustrahler
Ceti 10 Wall Wash, 20 W, 3000 K, Weiß

