Art.-Nr. 707109

3-Phasen-Spot
Horus, 30 W, 4000 K, Weiß



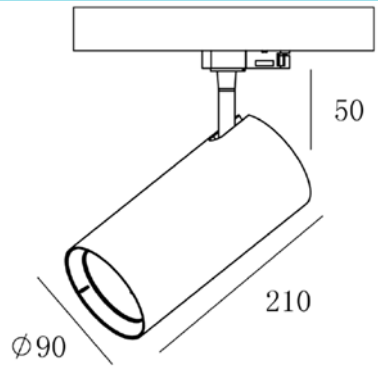

Wer einen schlanken, leistungsstarken und flexibel einsetzbaren 3-Phasen Strahler sucht, wird an der Horus nicht vorbeikommen. Das schlanke Gehäuse und das matte Finish der Oberfläche, kombiniert mit dem leistungsstarken Chip durch alle Wattagen, macht die Horus zu einem wahren Alleskönner auf seinem Gebiet.

Besonderheiten

- geringer Blendwert
- dreh- und schwenkbar

Gehäusematerial	Kunststoff
Gehäusefarbe	Weiß
Oberflächenstruktur	Matt
Material Lichtaustritt	Kunststoff
Farbe Lichtaustritt	Weiß
Anwendungsbereich	Verkaufsräume und - Flächen für Waren und Dienstleitungen mit Publikumsverkehr, Arbeitsplätze und Konferenzbereiche, teils mit Bildschirmarbeitsplätzen, Arbeitsplätze und Konferenzbereiche, teils mit Bildschirmarbeitsplätzen
Montageart	Aufbaumontage
Montageort	Innen
Montagefläche	Deckenmontage
Funktionen	Phasenschalter
Schutzklasse	I / Schutzerdung
Leistungsaufnahme	30 W
Eingangsspannung	220-240 V/AC 50 / 60 Hz
Netzgerät inkl.	Ja
Dimmbar	Nein
Bewegungsmelder	Nein
Lichtquelle	LED, Lichtquelle nicht wechselbar
Lichtfarbe	Neutralweiß (NW)
Farbtemperatur	4000 K
Farbkonsistenz	6 SDCM

Farbkonsistenz Lichtquelle	6 SDCM
Farbwiedergabe (Ra)	80
Bemessungslichtstrom	2605 lm
Lichtausbeute	86,8 lm/W
Abstrahlwinkel	40 Grad
UGR	19
Lichtverteilung	Symmetrisch
120°/Verteilungscharakteristik	DLS
Schwenkwinkel	350 Grad
Lichtaustrittsflächen	1
Lichtcharakteristik	Direkt
Lichtrichtung	Unten
Höhe	210 mm
Durchmesser	90 mm
Artikelgewicht	865 g
Arbeitstemperatur	-20 bis 40 °C
Lagertemperatur	-20 bis 40 °C
IP Schutzart	IP 20
Max. Anzahl je LS B10	37 STK
Max. Anzahl je LS B16	58 STK
Max. Anzahl je LS C10	37 STK
Max. Anzahl je LS C16	58 STK
Lebensdauer L70 / B50	54000 h
Schaltzyklen	30000
Energieverbrauch	30 kWh/1000h
EEI	F
Garantie (Jahre)	5

Art.-Nr. 707109

3-Phasen-Spot
Horus, 30 W, 4000 K, Weiß

