Art.-Nr. 975395

Profil
Fliesen-Profil Abschluss EA-03-12, 3m, Weiß

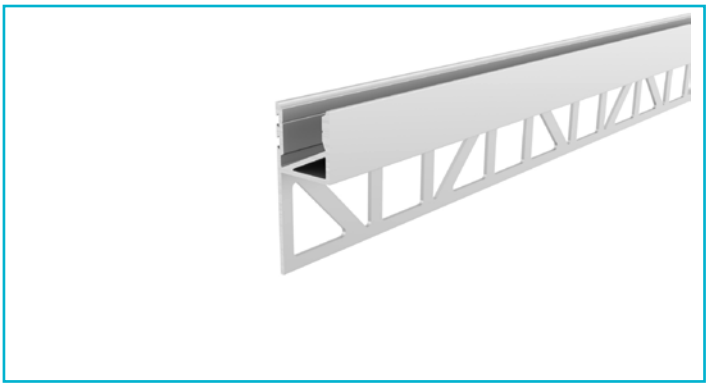

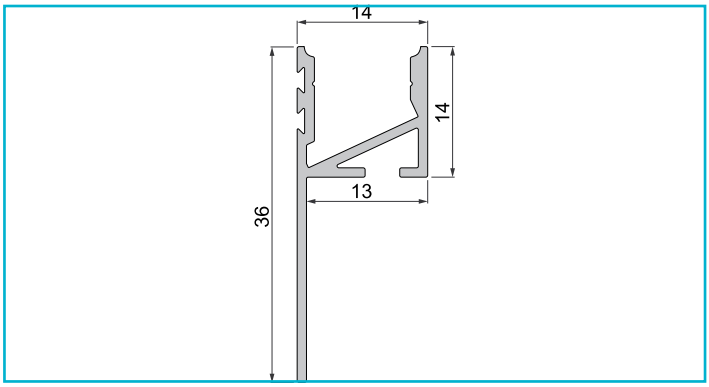

Besonderheiten

- für LED-Stripes bis 12 mm Breite

Gehäusematerial	Aluminium
Gehäusefarbe	Verkehrsweiß RAL 9016 || Weiß
Oberflächenstruktur	Matt, Pulverbeschichtet
Montageort	Innen, Außen
Wärmeleitfähigkeit	900 J/(kg*K)
Länge	3000 mm
Breite	14 mm
Höhe	36 mm
Artikelgewicht	993 g
Garantie (Jahre)	5

Zubehör •

983000	Abdeckung P-01-08, 1m, klar, PMMA, Transparent 95% Transmission, 1000 mm
983001	Abdeckung P-01-08, 2m, klar, PMMA, Transparent 95% Transmission, 2000 mm
983002	Abdeckung P-01-08, 1m, matt, PMMA, Teiltransparent 75% Transmission, 1000 mm
983003	Abdeckung P-01-08, 2m, matt, PMMA, Teiltransparent 75% Transmission, 2000 mm
983004	Abdeckung P-01-08, 1m, milchig, PMMA, Satiniert 40% Transmission, 1000 mm
983005	Abdeckung P-01-08, 2m, milchig, PMMA, Satiniert 40% Transmission, 2000 mm
983006	Abdeckung P-01-08, 3m, klar, PMMA, Transparent 95% Transmission, 3000 mm
983007	Abdeckung P-01-08, 3m, matt, PMMA, Teiltransparent 75% Transmission, 3000 mm
983008	Abdeckung P-01-08, 3m, milchig, PMMA, Satiniert 40% Transmission, 3000 mm
984002	Abdeckung H-01-08, 1m, matt, PMMA, Teiltransparent 75% Transmission, 1000 mm

Zubehör •

984004	Abdeckung H-01-08, 1m, milchig, PMMA, Satiniert 40% Transmission, 1000 mm