Art.-Nr. 970000

Profil
U-Profil flach AU-01-08, 1m, Silber

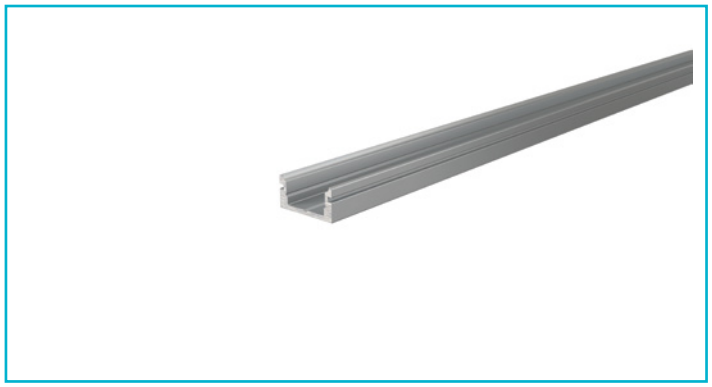

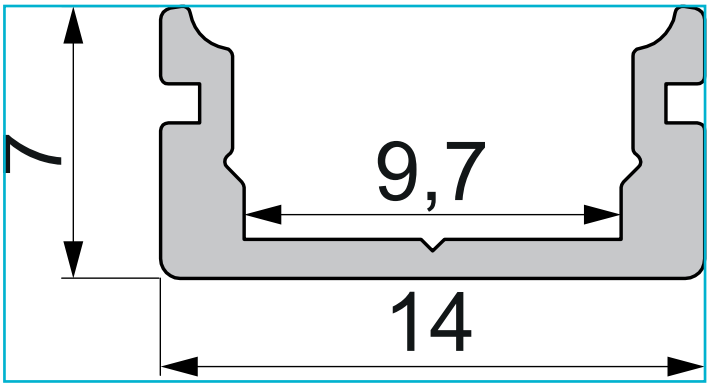

Besonderheiten

- für LED-Stripes bis 9,3 mm Breite

Gehäusematerial	Aluminium
Gehäusefarbe	Silber
Oberflächenstruktur	Matt, Eloxiert
Montageort	Innen, Außen
Wärmeleitfähigkeit	900 J/(kg*K)
Länge	1000 mm
Breite	14 mm
Höhe	7 mm
Artikelgewicht	90 g
Garantie (Jahre)	5

Zubehör

978000		Endkappe P-AU-01-08 Set 2 Stk, Weiß, Kunststoff, Weiß
978001		Endkappe P-AU-01-08 Set 2 Stk, Grau, Kunststoff, Grau
978002		Endkappe P-AU-01-08 Set 2 Stk, Schwarz, Kunststoff, Schwarz
978500		Endkappe F-AU-01-08 Set 2 Stk, Weiß, Kunststoff, Weiß
978501		Endkappe F-AU-01-08 Set 2 Stk, Grau, Kunststoff, Grau
978502		Endkappe F-AU-01-08 Set 2 Stk, Schwarz, Kunststoff, Schwarz
979080		Endkappe H-AU-01-08 Set 2 Stk, Weiß, Kunststoff, Weiß
979081		Endkappe H-AU-01-08 Set 2 Stk, Grau, Kunststoff, Grau
979082		Endkappe H-AU-01-08 Set 2 Stk, Schwarz, Kunststoff, Schwarz

Zubehör

979580		Endkappe R-AU-01-08 Set 2 Stk, Weiß, Kunststoff, Weiß
979581		Endkappe R-AU-01-08 Set 2 Stk, Grau, Kunststoff, Grau
979582		Endkappe R-AU-01-08 Set 2 Stk, Schwarz, Kunststoff, Schwarz
983000		Abdeckung P-01-08, 1m, klar, PMMA, Transparent 95% Transmission, 1000 mm
983002		Abdeckung P-01-08, 1m, matt, PMMA, Teiltransparent 75% Transmission, 1000 mm
983004		Abdeckung P-01-08, 1m, milchig, PMMA, Satiniert 40% Transmission, 1000 mm
983500		Abdeckung F-01-08, 1m, klar, PMMA, Transparent 95% Transmission, 1000 mm
983502		Abdeckung F-01-08, 1m, matt, PMMA, Teiltransparent 75% Transmission, 1000 mm
983504		Abdeckung F-01-08, 1m, milchig, PMMA, Satiniert 40% Transmission, 1000 mm
984002		Abdeckung H-01-08, 1m, matt, PMMA, Teiltransparent 75% Transmission, 1000 mm
984004		Abdeckung H-01-08, 1m, milchig, PMMA, Satiniert 40% Transmission, 1000 mm
984502		Abdeckung R-01-08, 1m, matt, PMMA, Teiltransparent 75% Transmission, 1000 mm
984504		Abdeckung R-01-08, 1m, milchig, PMMA, Satiniert 40% Transmission, 1000 mm
930345		3M Doppelseitiges Klebeband 50000x8x0,2mm
930346		3M Doppelseitiges Klebeband 50000x10x0,2mm
930347		3M Doppelseitiges Klebeband 50000x12x0,2mm
987002		2er Set Halteklammern für AU-08, Metall

Art.-Nr. 970000

Profil
U-Profil flach AU-01-08, 1m, Silber

Zubehör •

987080  Universal Halteclip Aufnahme (schwenkbar) Set 2 Stk, Metall, Silber