Art.-Nr. 836930

Kugelleuchte
Doradus 380 mm, 1x max. 23 W E27, Weiß

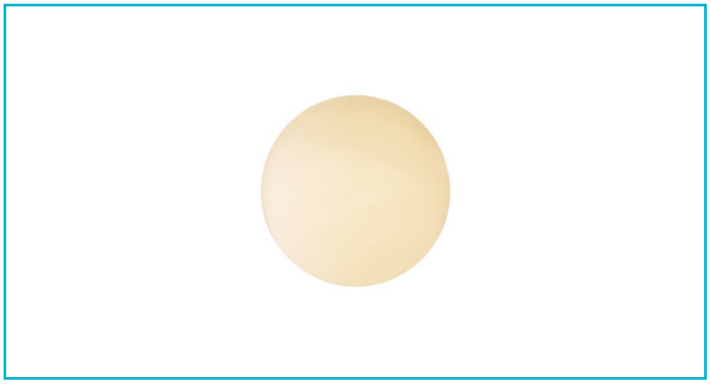

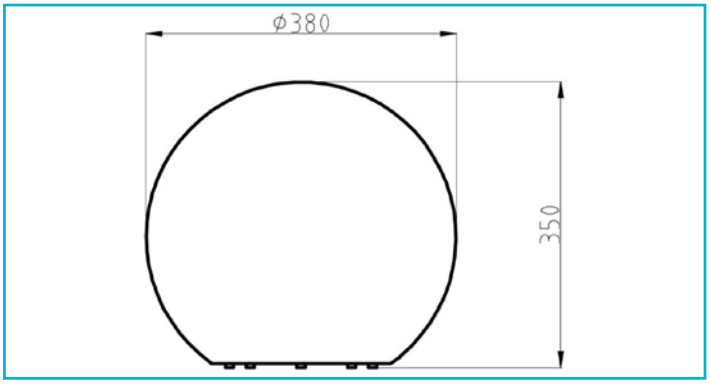

Licht in seiner schönsten Form - Die Kugel ist und bleibt eine der schönsten Formen. Hat man dann noch die Möglichkeit sie von innen zu beleuchten, kann es besser nicht mehr sein. Die Kugelleuchte macht im Außen- sowie Innenbereich eine gute Figur. Den optimalen Effekt erhalten Sie durch den Einsatz eines dimmbaren LED Leuchtmittels mit RGB bzw. Farbwechselfunktion. Lassen Sie sich verzaubern mit gemütlichem Rot, beruhigendem Grün und tiefem Blau. Auch mit einem warmweißen Leuchtmittel erstrahlt die Kugelleuchte in ihrem ganz besonderen Licht.

Besonderheiten

- Kugelgehäuse IP65 geschützt
- seewasserbeständig
- steckerfertig mit 3 m Anschlusskabel
- inkl. Erdspieß

Gehäusematerial	Polyethylen
Gehäusefarbe	Weiß
Anwendungsbereich	Ungeschützte Außenbereiche begehbar, nicht befahrbar, Restaurants, Bistros, Hotelzimmer, Lobbys, Hotelflure, Speisesäle mit Publikumsverkehr
Montageart	Aufbaumontage
Montageort	Außen
Montagefläche	Bodenmontage
UV-Beständigkeit	Ja
Funktionen	Seewasserbeständig
Schutzklasse	II / Schutzisolierung
max. Leistung	1x max. 23 W
Eingangsspannung	220-240 V/AC 50 / 60 Hz
Fassung / Sockel	E27
Anzahl Sockel	1 STK
Anschlussleitung Primär	Ja
Leitungsende Primär	Netzstecker IP44
Leitungslänge Primär	3 m
Dimmbar	Ja

Ansteuerung	Dimmbar über optionales Leuchtmittel
Bewegungsmelder	Nein
Höhe einzusetzendes Leuchtmittel max.	60 mm
Durchmesser einzusetzendes Leuchtmittel max.	130 mm
Ausführung	Ohne Leuchtmittel
Lichtaustrittsflächen	1
Lichtcharakteristik	Direkt
Lichtrichtung	Oben, Unten, Seite, Hinten
Höhe	350 mm
Durchmesser	380 mm
Artikelgewicht	1727 g
Arbeitstemperatur	-20 bis 40 °C
Lagertemperatur	-20 bis 40 °C
IP Schutzart Leuchte	IP 65
IP Schutzart Stecker	IP 44
IK Schutzklasse	IK07
Garantie (Jahre)	5

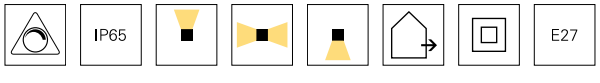

Deko-Light Elektronik-Vertriebs GmbH
Auf der Hub 2 | D-76307 Karlsbad
www.deko-light.com
deko@deko-light.com