**Art.-Nr. 565071**

# Einbaustrahler
# COB 95 Noble, 10 W, 4000 K, Silber

DEKOLIGHT

Ra>90



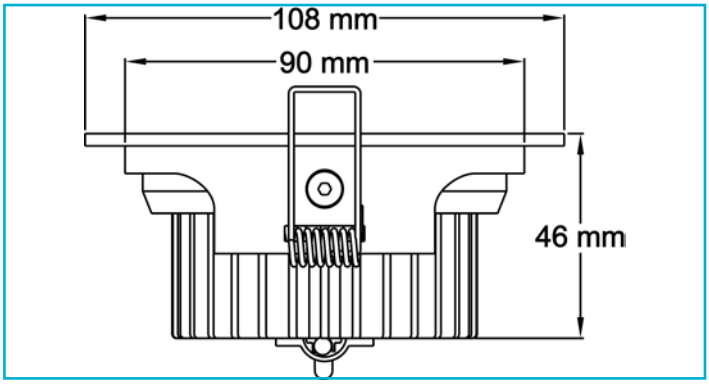


| | |
|---|---|
| **Gehäusematerial** | Aluminium |
| **Gehäusefarbe** | Silber |
| **Oberflächenstruktur** | Gebürstet |
| **Montageart** | Einbaumontage |
| **Montageort** | Innen |
| **Montagefläche** | Deckenmontage |
| **Schutzklasse** | III / Schutzkleinspannung |
| **Betriebsart** | Stromkonstant |
| **Leistungsaufnahme** | 10 W |
| **Leistungsaufnahme Bereitschaftsmodus** | 0,5 W |
| **Eingangsspannung** | 26-27 V/DC |
| **Bemessungsstrom** | 350 mA |
| **Netzgerät inkl.** | Nein |
| **Anschlussleitung Sekundär** | Ja |
| **Leitungslänge Sekundär** | 0,2 m |
| **Dimmbar** | Ja |
| **Ansteuerung** | Phasenanschnittsdimmer, Phasenabschnittsdimmer |
| **Bewegungsmelder** | Nein |
| **Lichtquelle** | LED, Lichtquelle nicht wechselbar |
| **Farbtemperatur** | 4000 K |
| **Farbkonsistenz** | 6 SDCM |
| **Farbkonsistenz Lichtquelle** | 6 SDCM |
| **Farbwiedergabe (Ra)** | 90 |

| | |
|---|---|
| **Bemessungslichtstrom** | 860 lm |
| **Lichtausbeute** | 86 lm/W |
| **Abstrahlwinkel** | 40 Grad |
| **Lichtverteilung** | Symmetrisch |
| **120°/Verteilungscharakteristik** | DLS |
| **Schwenkwinkel** | 25 Grad |
| **Lichtaustrittsflächen** | 1 |
| **Lichtcharakteristik** | Direkt |
| **Lichtrichtung** | Unten |
| **Höhe** | 46 mm |
| **Durchmesser** | 108 mm |
| **Produktmaß Einbautiefe** | 50 mm |
| **Ausschnittsmaß Durchmesser** | 95 mm |
| **Artikelgewicht** | 300 g |
| **Arbeitstemperatur** | -5 bis 40 °C |
| **Lagertemperatur** | -10 bis 60 °C |
| **IP Schutzart** | IP 20 |
| **Lebensdauer L70 / B50** | 30000 h |
| **Schaltzyklen** | 100000 |
| **Energieverbrauch** | 10 kWh/1000h |
| **EEI** | F |
| **Garantie (Jahre)** | 5 |




Deko-Light Elektronik-Vertriebs GmbH
Auf der Hub 2 | D-76307 Karlsbad
www.deko-light.com
deko@deko-light.com

**Art.-Nr. 565071**

**Einbaustrahler**
**COB 95 Noble, 10 W, 4000 K, Silber**

