Art.-Nr. 872127

Netzgerät (CV, DC)
MINI, CV, 12 V/4 W

DEKOLIGHT

IP65



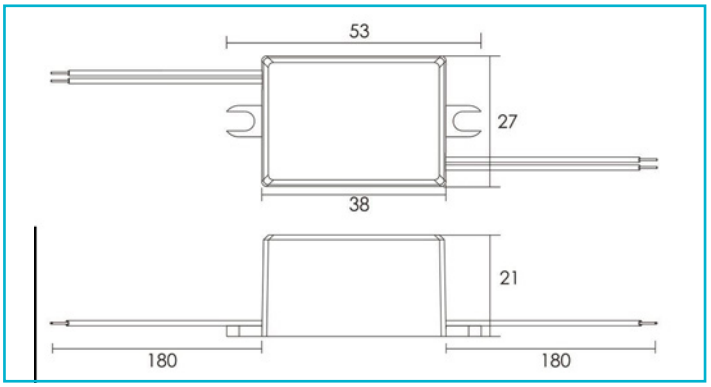

Besonderheiten

- flimmerfrei
- kurzschluss- und überlastungsfest

Gehäusematerial	Kunststoff
Gehäusefarbe	Schwarz
Funktionen	Kurzschlussfest, Lampenbetriebsgerät 110, Möbeleinbau, Schutzkleinspannung, Überlastungsschutz, Übertemperaturschutz
Betriebsart	Spannungskonstant
Schutzklasse	II / Schutzisolierung
Eingangsspannung	220-240 V/AC 50 / 60 Hz
Leistung	4 W
Ausgangsspannung	12 V/DC
Ausgangsstrom	0-330 mA
Leistungsfaktor	0,55
Leitungsende Primär	Mit freien Litzen-/ Leitungsenden
Leitungsende Sekundär	Offene Kabel
Max. Anzahl je LS B10	35
Max. Anzahl je LS B16	56
Max. Anzahl je LS C10	74
Max. Anzahl je LS C16	118
Einschaltstrom max.	5 A / 300 µs
Referenzpunkt tc	80 °C
Arbeitstemperatur	-20 bis 50 °C
Lagertemperatur	-20 bis 70 °C
IP Schutzart	IP 65
Schaltzyklen	100000
Lebensdauer	50000 h
Länge	53 mm
Breite	27 mm
Höhe	21 mm
Artikelgewicht	45 g
Garantie (Jahre)	5

CV | 110 | SELV | IP65 | 1 CH

Deko-Light Elektronik-Vertriebs GmbH
Auf der Hub 2 | D-76307 Karlsbad
www.deko-light.com
deko@deko-light.com