**Art.-Nr. 731215**

# Wandaufbauleuchte
# ShoreLine Pro Round Up+Down, 2x max. 7,5 W GU10, Dunkelgrau



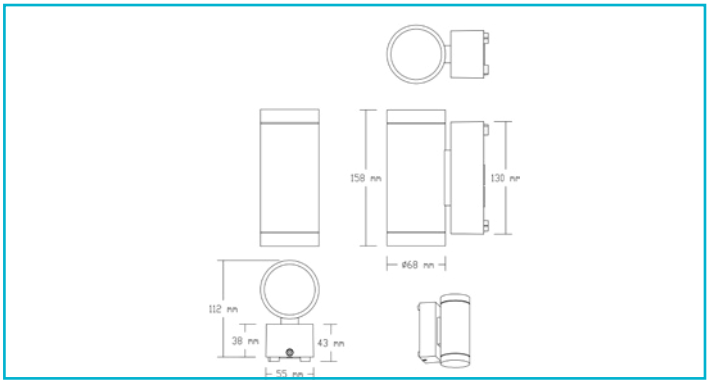


**Besonderheiten**

- Durchgangsverdrahtung möglich
- seewasserbeständig
- einfache und schnelle Montage
- trennbare Montageplatte durch Steckverbindung
- angewinkelte Fixierschraub für bessere Montage
- opt. Abstandhalter für Aufputzmontage

| | |
|---|---|
| **Gehäusematerial** | Aluminium |
| **Gehäusefarbe** | Graphitgrau RAL 7024 \|\| Dunkelgrau |
| **Material Lichtaustritt** | Glas |
| **Farbe Lichtaustritt** | Klar |
| **Oberfläche Lichtaustritt** | Klar |
| **Anwendungsbereich** | Innen- und Außenbereiche zur Hervorhebung von architektonischen Details oder Objekten, Überdachte oder teilweise überdachte, befahrbare Außenbereiche, geschützte und ungeschützte Gebäudefassaden, Gebäudeeingänge und Außenwände, Ungeschützte öffentliche Außenbereiche, befahrbar, Restaurants, Bistros, Hotelzimmer, Lobbys, Hotelflure, Speisesäle mit Publikumsverkehr |
| **Montageart** | Aufbaumontage |
| **Montageort** | Außen |
| **Montagefläche** | Wandmontage |
| **UV-Beständigkeit** | Ja |
| **Funktionen** | Seewasserbeständig |
| **Schutzklasse** | I / Schutzerdung |
| **max. Leistung** | 2x max. 7,5 W |
| **Eingangsspannung** | 220-240 V/AC 50 / 60 Hz |

| | |
|---|---|
| **Fassung / Sockel** | GU10 |
| **Anzahl Sockel** | 2 STK |
| **Leitungseinführung Anzahl max.** | 2 STK |
| **Dimmbar** | Ja |
| **Ansteuerung** | Dimmbar über optionales Leuchtmittel |
| **Bewegungsmelder** | Nein |
| **Höhe einzusetzendes Leuchtmittel max.** | 58 mm |
| **Durchmesser einzusetzendes Leuchtmittel max.** | 52 mm |
| **Ausführung** | Ohne Leuchtmittel |
| **Lichtaustrittsflächen** | 2 |
| **Lichtcharakteristik** | Direkt, Indirekt |
| **Lichtrichtung** | Oben, Unten |
| **Höhe** | 158 mm |
| **Durchmesser** | 68 mm |
| **Sockellänge** | 43 mm |
| **Sockel L x B x H** | 43 x 55 x 130 mm |
| **Sockelbreite** | 55 mm |
| **Sockelhöhe** | 130 mm |
| **Artikelgewicht** | 756 g |
| **Arbeitstemperatur** | -20 bis 45 °C |
| **Lagertemperatur** | -20 bis 60 °C |
| **IP Schutzart** | IP 65 |
| **IK Schutzklasse** | IK08 |
| **Garantie (Jahre)** | 5 |

Deko-Light Elektronik-Vertriebs GmbH
Auf der Hub 2 | D-76307 Karlsbad
www.deko-light.com
deko@deko-light.com