Art.-Nr. 731178

Wandaufbauleuchte
ShoreLine Pro Round Up+Down, 54 W, DIM, 3000/4000K, Hellgrau

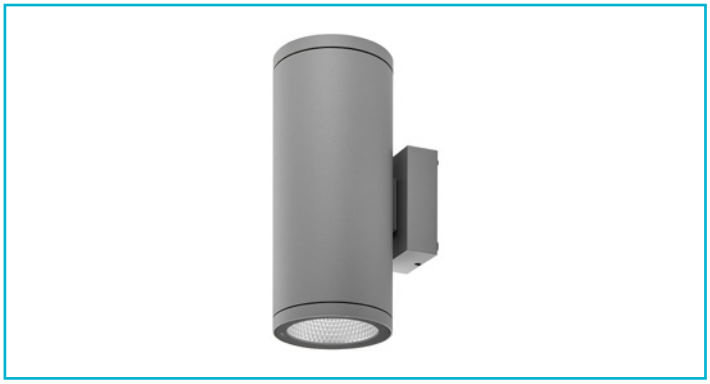

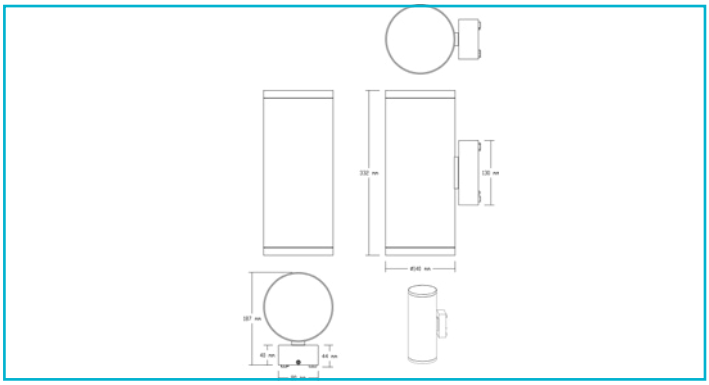

Besonderheiten

- Lichtfarbe in 2 Stufen einstellbar
- Durchgangsverdrahtung möglich
- seewasserbeständig
- trennbare Montageplatte durch Steckverbindung
- angewinkelte Fixierschraube für bessere Montage
- opt. Abstandhalter für Aufputzmontage
- opt. tauschbare Reflektoreinsätze / Reflektoren

Gehäusematerial	Aluminium
Gehäusefarbe	Verkehrsgrau A RAL 7042 || Hellgrau
Material Lichtaustritt	Glas
Farbe Lichtaustritt	Klar
Oberfläche Lichtaustritt	Klar
Durchgangsverdrahtung möglich	Ja
Montageart	Aufbaumontage
Montageort	Außen
Montagefläche	Wandmontage
UV-Beständigkeit	Ja
Funktionen	Seewasserbeständig
Schutzklasse	I / Schutzerdung
Leistungsaufnahme	54 W
Leistungsaufnahme Bereitschaftsmodus	0,5 W
Eingangsspannung	220-240 V/AC 50 / 60 Hz
Netzgerät inkl.	Ja
Leitungseinführung Anzahl max.	2 STK
Dimmbar	Ja
Ansteuerung	Phasenanschnittsdimmer, Phasenabschnittsdimmer
Bewegungsmelder	Nein
Spannungsbereich DC	176-250 V/DC
Lichtquelle	LED, Lichtquelle wechselbar TC
Farbtemperatur	3000/4000 K
Farbkonsistenz	4 SDCM
Farbkonsistenz Lichtquelle	3 SDCM
Farbwiedergabe (Ra)	92
Bemessungslichtstrom	5100/5600 lm

Abstrahlwinkel	36 Grad
Lichtaustrittsflächen	2
Lichtcharakteristik	Direkt, Indirekt
Lichtrichtung	Oben, Unten
Höhe	332 mm
Durchmesser	140 mm
Sockellänge	40 mm
Sockel L x B x H	40 x 80 x 130 mm
Sockelbreite	80 mm
Sockelhöhe	130 mm
Arbeitstemperatur	-20 bis 45 °C
Lagertemperatur	-20 bis 60 °C
Oberflächentemperatur max.	51,2 °C
IP Schutzart	IP 65
IK Schutzklasse	IK08
Einschaltstrom max.	5 A / 100 µs
Max. Anzahl je LS B10	50
Max. Anzahl je LS B16	80
Max. Anzahl je LS C10	50
Max. Anzahl je LS C16	80
Lebensdauer L70 / B50	50000 h
Schaltzyklen	100000
Energieverbrauch	54 kWh/1000h
Energieeffizienzklasse Lichtquelle	Dieses Produkt enthält eine Lichtquelle der Energieeffizienzklasse E.
Garantie (Jahre)	5

Deko-Light Elektronik-Vertriebs GmbH
Auf der Hub 2 | D-76307 Karlsbad
www.deko-light.com
deko@deko-light.com

Art.-Nr. 731178

Wandaufbauleuchte
ShoreLine Pro Round Up+Down, 54 W, DIM, 3000/4000K, Hellgrau

