Art.-Nr. 565194

Einbaustrahler
COB 95 CCT, 16 W, 2500-6500 K, Weiß



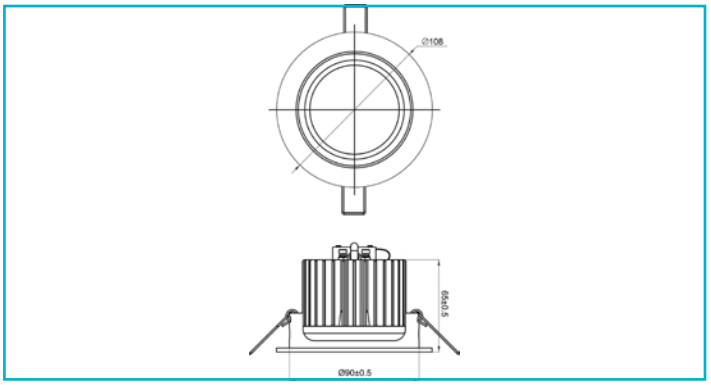

Besonderheiten

- geeignet für 24V HCL Steuerung
- schwenkbar

Gehäusematerial	Aluminium
Gehäusefarbe	Signalweiß RAL 9003 || Weiß
Material Lichtaustritt	Glas
Farbe Lichtaustritt	Weiß
Montageart	Einbaumontage
Montageort	Innen
Montagefläche	Deckenmontage
Funktionen	HCL
Schutzklasse	III / Schutzkleinspannung
Betriebsart	Spannungskonstant
Leistungsaufnahme	16 W
Leistungsaufnahme Bereitschaftsmodus	0,5 W
Eingangsspannung	24 V/DC
Netzgerät inkl.	Nein
Anschlussleitung Sekundär	Ja
Leitungslänge Sekundär	0,2 m
Dimmbar	Ja
Ansteuerung	Dimmbar über optionalen Controller
Bewegungsmelder	Nein
Lichtquelle	LED, Lichtquelle nicht wechselbar
Farbtemperatur	2500-6500 K
Farbkonsistenz	6 SDCM
Farbkonsistenz Lichtquelle	6 SDCM

Farbwiedergabe (Ra)	80
Bemessungslichtstrom	1118 lm
Lichtausbeute	69,9 lm/W
Abstrahlwinkel	65 Grad
Lichtverteilung	Symmetrisch
120°/Verteilungscharakteristik	DLS
Schwenkwinkel	25 Grad
Lichtaustrittsflächen	1
Lichtcharakteristik	Direkt
Lichtrichtung	Unten
Höhe	65 mm
Durchmesser	108 mm
Produktmaß Einbautiefe	70 mm
Ausschnittsmaß Durchmesser	95 mm
Artikelgewicht	352 g
Arbeitstemperatur	-20 bis 60 °C
Lagertemperatur	0 bis 0 °C
IP Schutzart	IP 20
Lebensdauer L70 / B50	50000 h
Schaltzyklen	50000
Energieverbrauch	15 kWh/1000h
EEI	G
Garantie (Jahre)	5

CV | IP20 | 2 CH

Deko-Light Elektronik-Vertriebs GmbH
Auf der Hub 2 | D-76307 Karlsbad
www.deko-light.com
deko@deko-light.com

Art.-Nr. 565194

Einbaustrahler
COB 95 CCT, 16 W, 2500-6500 K, Weiß

