Art.-Nr. 348183

Deckenaufbauleuchte
Sculptoris 600 mm, 42 W, DIM, 3000/4000 K, Schwarz

DEKOLIGHT

CCT



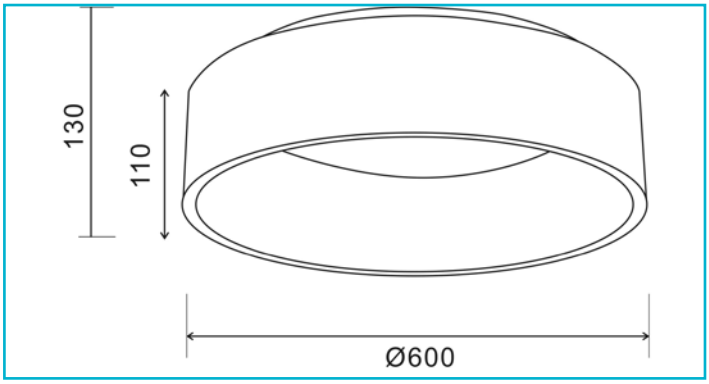

Moderne Eleganz an der Decke, die Deckenleuchten der SCULPTORIS-Serie lassen sich aufgrund unterschiedlicher Leistungen, Größen und Farbtemparaturen vielseitig im Innenbereich einsetzen. Die Deckenaufbauleuchten leuchten die Räume großflächig aus und machen auch als Wandleuchte eine überzeugende Figur.

Das Licht fällt weich und flächig durch den großen, umlaufenden Diffusor in matter Aluminium-Ausführung und leuchtet Räume gleichmäßig und angenehm aus.

Bei jeder Variante lassen sich die Lichtfarben warmweiß (3.000 K) oder neutralweiß (4.000 K) einstellen.

Besonderheiten

- Lichtfarbe in zwei Stufen einstellbar
- gleichmäßige Ausleuchtung
- umlaufender Diffusor

Gehäusematerial	Aluminium
Gehäusefarbe	Tiefschwarz RAL 9005 || Schwarz
Oberflächenstruktur	Matt
Material Lichtaustritt	Acryl
Oberfläche Lichtaustritt	Satiniert
Anwendungsbereich	Repräsentative Zonen mit Publikumsverkehr, Innen- und Außenbereiche zur Hervorhebung von architektonischen Details oder Objekten, Wegebereiche im Innenbereich, Arbeitsplätze und Konferenzbereiche, teils mit Bildschirmarbeitsplätzen, Verkaufsräume und - Flächen für Waren und Dienstleitungen mit Publikumsverkehr, Wohnbereiche im Privatbereich, Heim-Arbeitsbereiche mit geringeren Anforderungen, Restaurants, Bistros, Hotelzimmer, Lobbys, Hotelflure, Speisesäle mit Publikumsverkehr, Modernisierung oder Instandsetzung bestehender Lichtinstallationen
Montageart	Aufbaumontage
Montageort	Innen
Montagefläche	Deckenmontage
Schutzklasse	I / Schutzerdung

Leistungsaufnahme	42 W
Eingangsspannung	220-240 V/AC 50 / 60 Hz
Netzgerät inkl.	Ja
Dimmbar	Ja
Ansteuerung	Phasenanschnittsdimmer, Phasenabschnittsdimmer
Bewegungsmelder	Nein
Lichtquelle	LED, Lichtquelle wechselbar TC
Farbtemperatur	3000/4000 K
Farbkonsistenz	6 SDCM
Farbkonsistenz Lichtquelle	6 SDCM
Farbwiedergabe (Ra)	80
Bemessungslichtstrom	3000/3100 lm
Lichtausbeute	73,8 lm/W
Abstrahlwinkel	150 Grad
Lichtaustrittsflächen	1
Lichtcharakteristik	Direkt
Lichtrichtung	Unten
Höhe	130 mm
Durchmesser	600 mm
Arbeitstemperatur	-10 bis 45 °C
Lagertemperatur	-10 bis 45 °C
IP Schutzart	IP 20
IK Schutzklasse	IK04
Max. Anzahl je LS B10	35 STK
Max. Anzahl je LS B16	56 STK



Art.-Nr. 348183

Deckenaufbauleuchte
Sculptoris 600 mm, 42 W, DIM, 3000/4000 K, Schwarz

Max. Anzahl je LS C10	74 STK
Lebensdauer L70 / B50	30000 h
Schaltzyklen	20000
Energieverbrauch	42 kWh/1000h

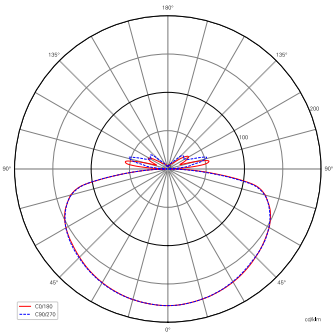

Max. Anzahl je LS C16	118 STK
Energieeffizienzklasse Lichtquelle	Dieses Produkt enthält eine Lichtquelle der Energieeffizienzklasse E.
Garantie (Jahre)	5