Art.-Nr. 401014

Decken- und Wandaufbauleuchte
Syrma Round, 1x max. 100 W E27, Weiß

DEKOLIGHT

IP44



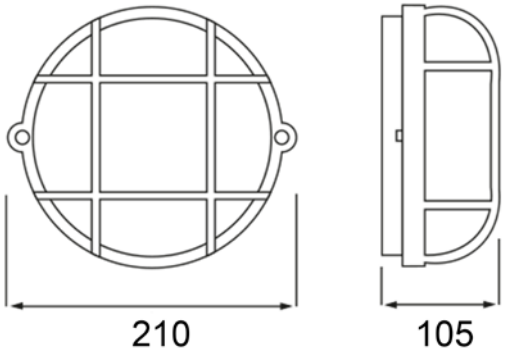

Kellerleuchte, Ovalleuchte, Schiffsarmatur, die klassische IP44-Feuchtraumleuchte hat viele Namen. Bei uns heißt sie schlicht SYRMA. Die Serie beinhaltet Aufbauleuchten für die Wand- und Deckenaufbaumontage und ist in ovaler oder runder Ausführung erhältlich, jeweils in den Farben weiß, grau und schwarz. Die SYRMA eignet sich dank IP44-Ausführung für den anspruchsvollen Einsatz in feuchten Umgebungen und ist zudem ein echter Designklassiker, der mit seinem markanten Gehäuse jederzeit ein sicheres Gefühl vermittelt.

Besonderheiten

- wechselbares Leuchtmittel (E27)
- spritzwassergeschützt
- Scheibe aus Glas

Gehäusematerial	Kunststoff	**Bewegungsmelder**	Nein
Gehäusefarbe	Weiß		
Material Lichtaustritt	Glas	**Ausführung**	Ohne Leuchtmittel
Anwendungsbereich	Wegebereiche im Innenbereich, Arbeits- und Lagerbereiche mit erhöhter Staub-, Spritzwasser- und Stoßbelastung, sowie größeren Temperaturschwankungen	**Lichtaustrittsflächen**	1
		Lichtcharakteristik	Direkt
		Lichtrichtung	Seite
		Höhe	105 mm
Montageort	Innen	**Durchmesser**	210 mm
		Sockelhöhe	35 mm
Schutzklasse	II / Schutzisolierung	**Sockel H x Ø**	35 x 160 mm
max. Leistung	1x max. 100 W	**Sockeldurchmesser**	160 mm
Eingangsspannung	220-240 V/AC 50 / 60 Hz	**Artikelgewicht**	750 g
Fassung / Sockel	E27		
Anzahl Sockel	1 STK	**IP Schutzart**	IP 44
Dimmbar	Ja		
Ansteuerung	Dimmbar über optionales Leuchtmittel	**Garantie (Jahre)**	5

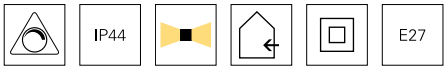

Deko-Light Elektronik-Vertriebs GmbH
Auf der Hub 2 | D-76307 Karlsbad
www.deko-light.com
deko@deko-light.com