Art.-Nr. 730276

Bodeneinbauleuchte
Bodeneinbauleuchte III, 6,5 W, RGB, Silber



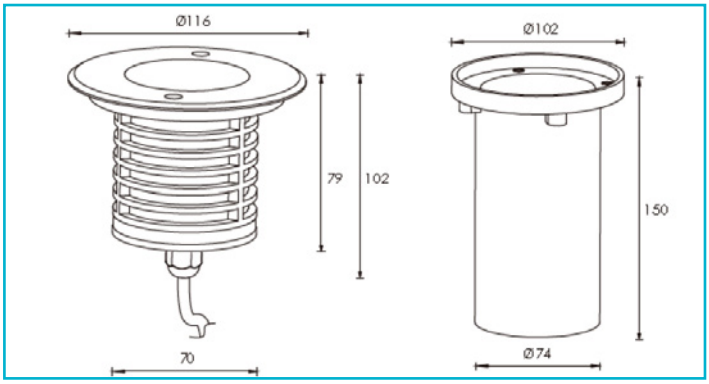

Gehäusematerial	Edelstahl, Aluminium
Gehäusefarbe	Silber
Material Lichtaustritt	Glas
Technische Beschreibung	Rot = 105 lm Grün = 210 lm Blau = 62 lm
Montageart	Einbaumontage
Montageort	Außen
Montagefläche	Bodenmontage
UV-Beständigkeit	Ja
Funktionen	Befahrbar - 20 kN
Schutzklasse	III / Schutzkleinspannung
Betriebsart	Spannungskonstant
Leistungsaufnahme	6,5 W
Eingangsspannung	24 V/DC
Netzgerät inkl.	Nein
Leitungsende Primär	WEIPU Stecker 4-pol
Leitungslänge Primär	0,5 m
Anschlussleitung Sekundär	Ja
Dimmbar	Ja
Ansteuerung	Dimmbar über optionalen Controller
Bewegungsmelder	Nein
Lichtquelle	LED, Lichtquelle nicht wechselbar
Bemessungslichtstrom	375 lm

Lichtausbeute	50 lm/W
Abstrahlwinkel	30 Grad
Lichtverteilung	Symmetrisch
Lichtaustrittsflächen	1
Lichtcharakteristik	Direkt
Lichtrichtung	Oben
Höhe	102 mm
Durchmesser	116 mm
Produktmaß Einbautiefe	150 mm
Ausschnittsmaß Durchmesser	102 mm
Artikelgewicht	1320 g
Arbeitstemperatur	-30 bis 40 °C
Lagertemperatur	-20 bis 40 °C
Oberflächentemperatur max.	80 °C
IP Schutzart	IP 67
IK Schutzklasse	IK08
Belastung Kraft max.	20 kN
Lebensdauer L70 / B50	75000 h
Lebensdauer L80 / B10	50000 h
Lebensdauer L80 / B50	60000 h
Schaltzyklen	100000
Energieverbrauch	7 kWh/1000h
Garantie (Jahre)	5

CV | IP67 | 3 CH | III

Deko-Light Elektronik-Vertriebs GmbH
Auf der Hub 2 | D-76307 Karlsbad
www.deko-light.com
deko@deko-light.com

Art.-Nr. 730276

Bodeneinbauleuchte
Bodeneinbauleuchte III, 6,5 W, RGB, Silber

