Art.-Nr. 731141

Wandaufbauleuchte
Alkes L Motion, 36 W, 3000 K, Grau

DEKOLIGHT

IP65



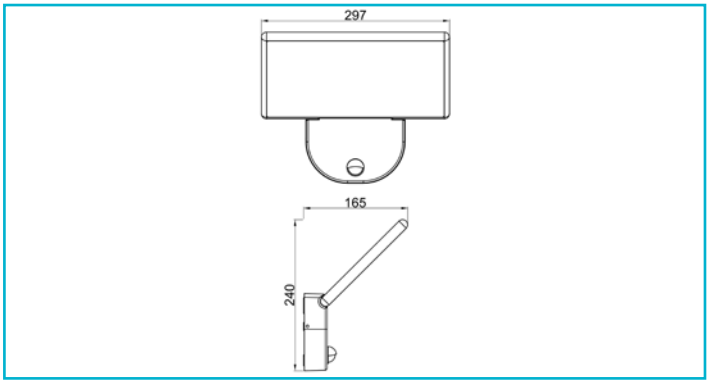

Die ALKES MOTION-Serie ist keine klassische Wandaufbauleuchte, sondern erinnert mit ihrem SMD-LED-Panel an einen Fluter. Der Clou: der obere Gehäuseteil ist um 45° von der Fassade nach vorne geneigt, um das warmweiße Licht zielgerichtet auf die zu beleuchtende Fläche zu lenken. Zudem macht die ALKES mit ihrem modernen Design und den abgerundeten Kanten auch im ausgeschalteten Zustand eine tolle Figur.

Besonderheiten

- hohe Lichtausbeute
- homogene Lichtverteilung

Gehäusematerial	Aluminium
Gehäusefarbe	Dunkelgrau
Material Lichtaustritt	Glas
Montageart	Aufbaumontage
Montageort	Außen
Montagefläche	Wandmontage
UV-Beständigkeit	Ja
Schutzklasse	I / Schutzerdung
Leistungsaufnahme	36 W
Leistungsaufnahme vernetzter Bereitschaftsmodus	0,5 W
Eingangsspannung	220-240 V/AC 50 / 60 Hz
Netzgerät inkl.	Ja
Dimmbar	Nein
Bewegungsmelder	Ja
Bewegungsmelder Art	Infrarot
Erfassungsreichweite	1-8 m
Erfassungswinkel	110 Grad
Bewegungsmelder tauschbar	Ja
Helligkeitsschwelle einstellbar	Ja
Helligkeitsschwelle	0-1000 lx
Nachlaufzeit einstellbar	Ja
Nachlaufzeit	8-300 s
Lichtquelle	LED, Lichtquelle nicht wechselbar
Farbtemperatur	3000 K
Farbkonsistenz	6 SDCM
Farbkonsistenz Lichtquelle	6 SDCM
Farbwiedergabe (Ra)	80
Bemessungslichtstrom	1720 lm
Lichtausbeute	47,8 lm/W
Abstrahlwinkel	110 Grad
120°/Verteilungscharakteristik	DLS
Lichtaustrittsflächen	1
Lichtcharakteristik	Direkt
Lichtrichtung	Unten
Länge	297 mm
Breite	165 mm
Höhe	240 mm
Arbeitstemperatur	-20 bis 50 °C
Lagertemperatur	-10 bis 60 °C
IP Schutzart	IP 65
Max. Anzahl je LS B10	60 STK
Max. Anzahl je LS B16	96 STK
Max. Anzahl je LS C10	96 STK
Max. Anzahl je LS C16	154 STK
Lebensdauer L70 / B50	26500 h
Schaltzyklen	15000
Energieverbrauch	36 kWh/1000h
EEI	G
Garantie (Jahre)	5

IP65

Deko-Light Elektronik-Vertriebs GmbH
Auf der Hub 2 | D-76307 Karlsbad
www.deko-light.com
deko@deko-light.com

Art.-Nr. 731141

Wandaufbauleuchte
Alkes L Motion, 36 W, 3000 K, Grau

