Art.-Nr. 565340

Deckeneinbauleuchte Bellatrix, 9 W, 3000 K, Weiß

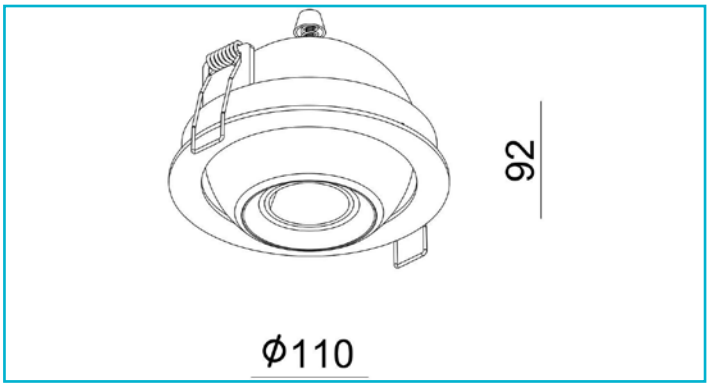

Gehäusematerial	Aluminiumdruckguss
Gehäusefarbe	Weiß
Material Lichtaustritt	Kunststoff
Schutzklasse	III / Schutzkleinspannung
Betriebsart	Stromkonstant
Leistungsaufnahme	9 W
Eingangsspannung	18 V/DC
Bemessungsstrom	500 mA
Netzgerät inkl.	Nein
Anschlussleitung Sekundär	Ja
Leitungsende Sekundär	Offene Kabel
Dimmbar	Ja
Ansteuerung	Dimmbar über optionales Netzgerät
Bewegungsmelder	Nein
Lichtquelle	LED, Lichtquelle nicht wechselbar
Farbtemperatur	3000 K
Farbkonsistenz	6 SDCM
Farbwiedergabe (Ra)	90
Bemessungslichtstrom	760 lm
Lichtausbeute	84,4 lm/W
Abstrahlwinkel	40 Grad
Lichtverteilung	Symmetrisch
120°/Verteilungscharakteristik	DLS
Schwenkwinkel	45 Grad
Höhe	92 mm
Durchmesser	110 mm
Ausschnittsmaß Durchmesser	100 mm
Artikelgewicht	442 g
Arbeitstemperatur	-5 bis 40 °C
Lagertemperatur	-10 bis 50 °C

IP Schutzart	IP 20
Lebensdauer L70 / B50	20000 h
Schaltzyklen	10000
Energieverbrauch	10 kWh/1000h
EEI	G