Art.-Nr. 565551

Einbaustrahler
Tarvos 100, 10,5 W, DALI, 3000 K, 30 Grad, Weiß

DALI | IK05 | Ra>90 | SDCM<2 | UGR<19



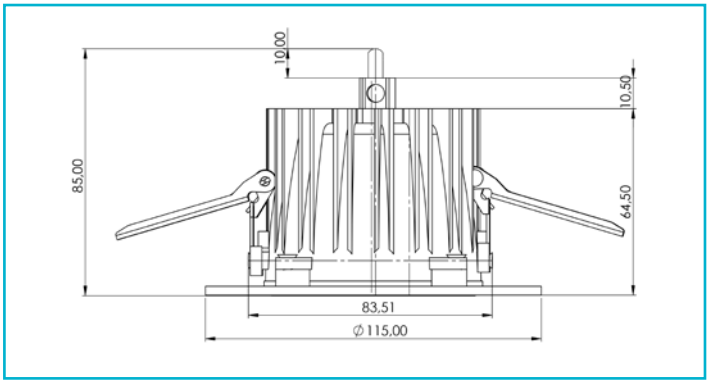

Besonderheiten

- Durchgangsverdrahtung möglich
- sehr hohe Farbwiedergabe
- hohe Effizienz und Lebensdauer
- notstromfähig
- inkl. Netzgerät und 230V Direktanschluss

Gehäusematerial	Aluminium
Gehäusefarbe	Verkehrsweiß RAL 9016 || Weiß
Material Lichtaustritt	Polycarbonat - PC
Durchgangsverdrahtung möglich	Ja
Montageart	Einbaumontage
Montageort	Innen
Montagefläche	Deckenmontage
Funktionen	Notstromfähig
Schutzklasse	I / Schutzerdung
Schutzklasse Leuchte	III / Schutzkleinspannung
Schutzklasse Netzstecker	I / Schutzerdung
Leistungsaufnahme	10,8 W
Leistungsaufnahme Bereitschaftsmodus	0 W
Eingangsspannung	220-240 V/AC 50 / 60 Hz
Dimmbar	Ja
Ansteuerung	DALI 2 / DT6, Push-Dim
Bewegungsmelder	Nein
Spannungsbereich Notbeleuchtung	176-276 V/DC
EOFI	88 %
Lichtquelle	LED, Lichtquelle wechselbar TC
Farbtemperatur	3000 K
Farbkonsistenz	3 SDCM
Farbkonsistenz Lichtquelle	2 SDCM
Farbwiedergabe (Ra)	90
Bemessungslichtstrom	1310 lm
Lichtausbeute	120 lm/W
Abstrahlwinkel	30 Grad
UGR	19
Lichtaustrittsflächen	1 STK

Lichtcharakteristik	Direkt
Lichtrichtung	Unten
Höhe	85 mm
Durchmesser	115 mm
Produktmaß Einbautiefe	72 mm
benötigte Einbautiefe	117 mm
Ausschnittsmaß Durchmesser	100 mm
Artikelgewicht	434 g
Arbeitstemperatur	-20 bis 50 °C
Lagertemperatur	-40 bis 80 °C
Oberflächentemperatur max.	85 °C
IP Schutzart	IP 20
IK Schutzklasse	IK05
Einschaltstrom max.	2,4 A / 34 µs
Max. Anzahl je LS B10	58 STK
Max. Anzahl je LS B16	93 STK
Max. Anzahl je LS C10	58 STK
Max. Anzahl je LS C16	93 STK
Lebensdauer L70 / B50	180000 h
Lebensdauer L80 / B10	120000 h
Lebensdauer L80 / B50	130000 h
Lebensdauer L90 / B10	50000 h
Lebensdauer L90 / B20	60000 h
Schaltzyklen	50000 STK
Energieverbrauch	11 kWh/1000h
Energieeffizienzklasse Lichtquelle	Dieses Produkt enthält eine Lichtquelle der Energieeffizienzklasse D.
Garantie (Jahre)	5

EL | IP20

Art.-Nr. 565551

Einbaustrahler
Tarvos 100, 10,5 W, DALI, 3000 K, 30 Grad, Weiß

