Art.-Nr. 565340

Einbaustrahler
Bellatrix, 9 W, 3000 K, Weiß

Ra>90



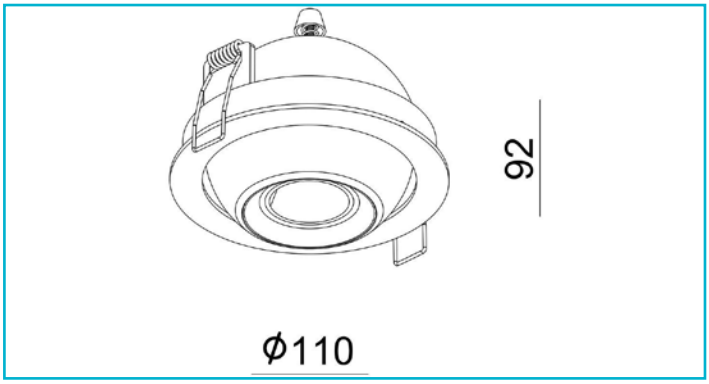

Gehäusematerial	Aluminium
Gehäusefarbe	Weiß
Material Lichtaustritt	Kunststoff
Montageart	Einbaumontage
Montageort	Innen
Montagefläche	Deckenmontage
Schutzklasse	III / Schutzkleinspannung
Betriebsart	Stromkonstant
Leistungsaufnahme	9 W
Leistungsaufnahme Bereitschaftsmodus	0,5 W
Eingangsspannung	18 V/DC
Bemessungsstrom	500 mA
Netzgerät inkl.	Nein
Anschlussleitung Sekundär	Ja
Dimmbar	Ja
Ansteuerung	Dimmbar über optionales Netzgerät
Bewegungsmelder	Nein
Lichtquelle	LED, Lichtquelle nicht wechselbar
Farbtemperatur	3000 K
Farbkonsistenz	6 SDCM
Farbkonsistenz Lichtquelle	6 SDCM
Farbwiedergabe (Ra)	90

Bemessungslichtstrom	760 lm
Lichtausbeute	84,4 lm/W
Abstrahlwinkel	40 Grad
Lichtverteilung	Symmetrisch
120°/Verteilungscharakteristik	DLS
Schwenkwinkel	45 Grad
Lichtaustrittsflächen	1
Lichtcharakteristik	Direkt
Lichtrichtung	Unten
Höhe	92 mm
Durchmesser	110 mm
Ausschnittsmaß Durchmesser	100 mm
Artikelgewicht	442 g
Arbeitstemperatur	-5 bis 40 °C
Lagertemperatur	-10 bis 50 °C
IP Schutzart	IP 20
Lebensdauer L70 / B50	20000 h
Schaltzyklen	10000
Energieverbrauch	10 kWh/1000h
EEI	G
Garantie (Jahre)	5

CC IP20

Deko-Light Elektronik-Vertriebs GmbH
Auf der Hub 2 | D-76307 Karlsbad
www.deko-light.com
deko@deko-light.com

Art.-Nr. 565340

Einbaustrahler
Bellatrix, 9 W, 3000 K, Weiß

