Art.-Nr. 970005

Profil
U-Profil flach AU-01-08, 2m, Weiß



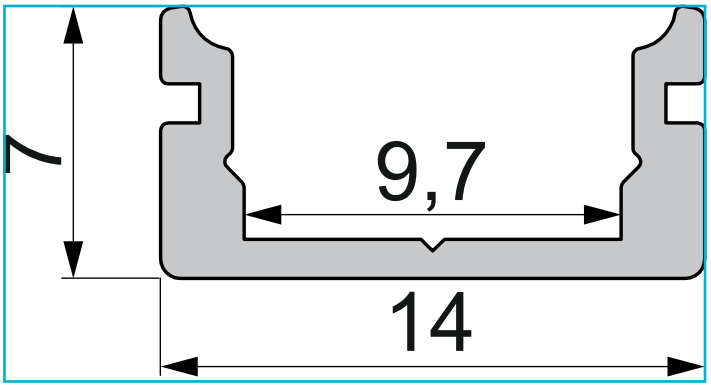

Besonderheiten

- für LED-Stripes bis 9,3 mm Breite

Gehäusematerial	Aluminium
Gehäusefarbe	Verkehrsweiß RAL 9016 || Weiß
Oberflächenstruktur	Matt, Pulverbeschichtet
Montageort	Innen, Außen
Wärmeleitfähigkeit	900 J/(kg*K)
Länge	2000 mm
Breite	14 mm
Höhe	7 mm
Artikelgewicht	171 g
Garantie (Jahre)	5

Zubehör

978000	Endkappe P-AU-01-08 Set 2 Stk, Weiß, Kunststoff, Weiß
978001	Endkappe P-AU-01-08 Set 2 Stk, Grau, Kunststoff, Grau
978002	Endkappe P-AU-01-08 Set 2 Stk, Schwarz, Kunststoff, Schwarz
978500	Endkappe F-AU-01-08 Set 2 Stk, Weiß, Kunststoff, Weiß
978501	Endkappe F-AU-01-08 Set 2 Stk, Grau, Kunststoff, Grau
978502	Endkappe F-AU-01-08 Set 2 Stk, Schwarz, Kunststoff, Schwarz
979080	Endkappe H-AU-01-08 Set 2 Stk, Weiß, Kunststoff, Weiß
979081	Endkappe H-AU-01-08 Set 2 Stk, Grau, Kunststoff, Grau
979082	Endkappe H-AU-01-08 Set 2 Stk, Schwarz, Kunststoff, Schwarz

Zubehör

979580	Endkappe R-AU-01-08 Set 2 Stk, Weiß, Kunststoff, Weiß
979581	Endkappe R-AU-01-08 Set 2 Stk, Grau, Kunststoff, Grau
979582	Endkappe R-AU-01-08 Set 2 Stk, Schwarz, Kunststoff, Schwarz
983001	Abdeckung P-01-08, 2m, klar, PMMA, Transparent 95% Transmission, 2000 mm
983003	Abdeckung P-01-08, 2m, matt, PMMA, Teiltransparent 75% Transmission, 2000 mm
983005	Abdeckung P-01-08, 2m, milchig, PMMA, Satiniert 40% Transmission, 2000 mm
983501	Abdeckung F-01-08, 2m, klar, PMMA, Transparent 95% Transmission, 2000 mm
983503	Abdeckung F-01-08, 2m, matt, PMMA, Teiltransparent 75% Transmission, 2000 mm
983505	Abdeckung F-01-08, 2m, milchig, PMMA, Satiniert 40% Transmission, 2000 mm
984003	Abdeckung H-01-08, 2m, matt, PMMA, Teiltransparent 75% Transmission, 2000 mm
984005	Abdeckung H-01-08, 2m, milchig, PMMA, Satiniert 40% Transmission, 2000 mm
984503	Abdeckung R-01-08, 2m, matt, PMMA, Teiltransparent 75% Transmission, 2000 mm
984505	Abdeckung R-01-08, 2m, milchig, PMMA, Satiniert 40% Transmission, 2000 mm
930345	3M Doppelseitiges Klebeband 50000x8x0,2mm
930346	3M Doppelseitiges Klebeband 50000x10x0,2mm
930347	3M Doppelseitiges Klebeband 50000x12x0,2mm
987002	2er Set Halteklammern für AU-08, Metall

Art.-Nr. 970005

Profil
U-Profil flach AU-01-08, 2m, Weiß

Zubehör •

987080  Universal Halteclip Aufnahme (schwenkbar) Set 2 Stk, Metall, Silber