Art.-Nr. 730475

Bodeneinbauleuchte
Aton Square Set, 1x max. 7 W GU10, Schwarz

IP67



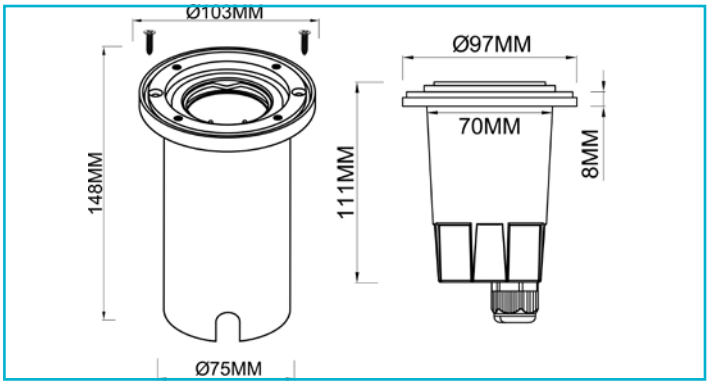

Simpel und gut - mit ihrer robusten Konstruktion liefert die Serie ATON eine edle Bodeneinbaubeleuchtung zu schmalem Preis. Die wechselbaren Leuchtmittel erlauben eine individuelle Beleuchtungslösung mit Weitblick.

Gehäusematerial	Edelstahl, Aluminium
Gehäusefarbe	Silber
Anwendungsbereich	Ungeschützte Außenbereiche begehbar, nicht befahrbar
Montageart	Einbaumontage
Montageort	Außen
Montagefläche	Bodenmontage
UV-Beständigkeit	Ja
Funktionen	Begehbar - 5 kN
Schutzklasse	II / Schutzisolierung
max. Leistung	1x max. 7 W
Eingangsspannung	220-240 V/AC 50 / 60 Hz
Fassung / Sockel	GU10
Anzahl Sockel	1 STK
Dimmbar	Ja
Ansteuerung	Dimmbar über optionales Leuchtmittel
Bewegungsmelder	Nein

Ausführung	Ohne Leuchtmittel
Lichtaustrittsflächen	1
Lichtcharakteristik	Direkt
Lichtrichtung	Oben
Länge	97 mm
Breite	97 mm
Höhe	111 mm
Produktmaß Einbautiefe	148 mm
Ausschnittsmaß Durchmesser	70 mm
Artikelgewicht	657 g
Lagertemperatur	-10 bis 50 °C
IP Schutzart	IP 67
Belastung Kraft max.	5 kN
Garantie (Jahre)	5

IP67 GU10

Deko-Light Elektronik-Vertriebs GmbH
Auf der Hub 2 | D-76307 Karlsbad
www.deko-light.com
deko@deko-light.com