Art.-Nr. 110503

Einbaustrahler
Round Tilt, 1x max 50 W MR16, Weiß



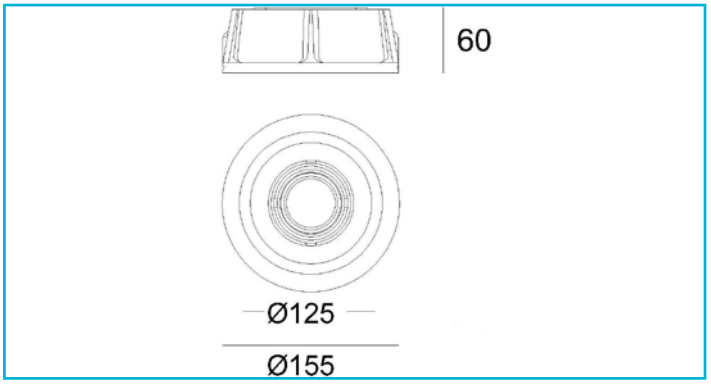

Gehäusematerial	Gips		
Gehäusefarbe	Weiß	**Ausführung**	Ohne Leuchtmittel
Montageart	Einbaumontage		
Montageort	Innen	**Schwenkwinkel**	45 Grad
Montagefläche	Deckenmontage	**Lichtaustrittsflächen**	1
		Lichtcharakteristik	Direkt
Schutzklasse	III / Schutzkleinspannung	**Lichtrichtung**	Unten
Betriebsart	Spannungskonstant		
max. Leistung	1x max. 50 W	**Höhe**	60 mm
Eingangsspannung	12 V/AC/DC	**Durchmesser**	155 mm
Fassung / Sockel	GU5.3 / MR16	**Produktmaß Einbautiefe**	110 mm
Anzahl Sockel	1 STK	**Ausschnittsmaß Durchmesser**	155 mm
Netzgerät inkl.	Nein	**Artikelgewicht**	749 g
Anschlussleitung Sekundär	Ja		
Dimmbar	Ja	**Arbeitstemperatur**	-5 bis 40 °C
Ansteuerung	Dimmbar über optionales Leuchtmittel	**IP Schutzart**	IP 20
Bewegungsmelder	Nein	**Garantie (Jahre)**	5

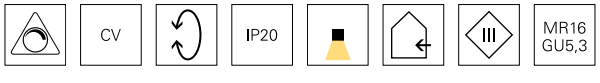

Deko-Light Elektronik-Vertriebs GmbH
Auf der Hub 2 | D-76307 Karlsbad
www.deko-light.com
deko@deko-light.com