Art.-Nr. 565192

Einbaustrahler
COB 68 Mood, 9 W, DIM, 2000-2800 K, Weiß

DEKOLIGHT

IP65



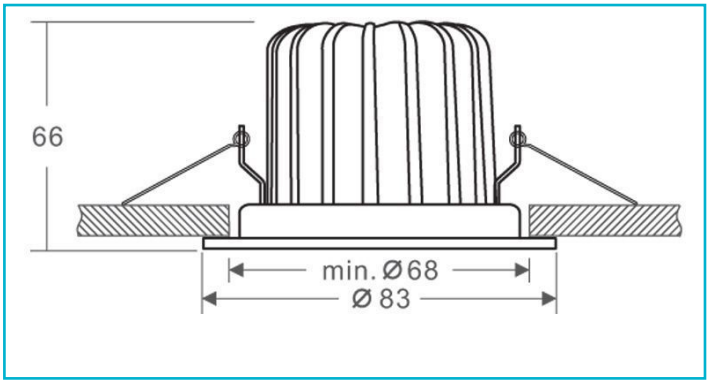

Besonderheiten

- hoher IP - Schutz
- hoher Farbwiedergabewert
- dim to warm

Gehäusematerial	Aluminium
Gehäusefarbe	Signalweiß RAL 9003 || Weiß
Montageart	Einbaumontage
Montageort	Innen
Montagefläche	Deckenmontage
Schutzklasse	II / Schutzisolierung
Leistungsaufnahme	9 W
Leistungsaufnahme Bereitschaftsmodus	0,5 W
Eingangsspannung	220-240 V/AC 50 / 60 Hz
Netzgerät inkl.	Ja
Anschlussleitung Sekundär	Ja
Dimmbar	Ja
Ansteuerung	Phasenanschnittsdimmer, Phasenabschnittsdimmer
Bewegungsmelder	Nein
Lichtquelle	LED, Lichtquelle nicht wechselbar
Farbtemperatur	2000-2800 K
Farbkonsistenz	6 SDCM
Farbkonsistenz Lichtquelle	6 SDCM
Farbwiedergabe (Ra)	80
Bemessungslichtstrom	500 lm
Lichtausbeute	55,6 lm/W
Abstrahlwinkel	40 Grad
120°/Verteilungscharakteristik	DLS
Lichtaustrittsflächen	1
Lichtcharakteristik	Direkt
Lichtrichtung	Unten
Höhe	66 mm
Durchmesser	83 mm
Produktmaß Einbautiefe	65 mm
Ausschnittsmaß Durchmesser	68 mm
Artikelgewicht	312 g
Arbeitstemperatur	-20 bis 40 °C
Lagertemperatur	-10 bis 60 °C
IP Schutzart	IP 65
Lebensdauer L70 / B50	30000 h
Schaltzyklen	100000
Energieverbrauch	9 kWh/1000h
EEI	G
Garantie (Jahre)	5

IP65 | 1 CH

Deko-Light Elektronik-Vertriebs GmbH
Auf der Hub 2 | D-76307 Karlsbad
www.deko-light.com
deko@deko-light.com

Art.-Nr. 565192

Einbaustrahler
COB 68 Mood, 9 W, DIM, 2000-2800 K, Weiß

