Art.-Nr. 348025

Deckenaufbauleuchte
Bengala Square, 1x max. 50 W GU10, Weiß



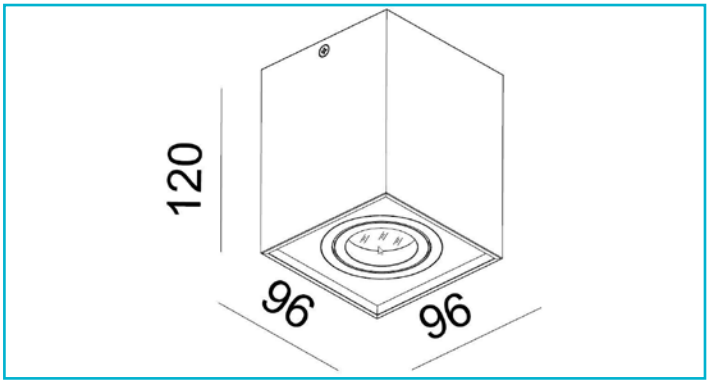

Besonderheiten

- wechselbares Leuchtmittel
- dreh- und schwenkbar

Gehäusematerial	Aluminium	**Dimmbar**	Ja
Gehäusefarbe	Signalweiß RAL 9003 || Weiß	**Ansteuerung**	Dimmbar über optionales Leuchtmittel
Anwendungsbereich	Ungeschützte Außenbereiche begehbar, nicht befahrbar, Überdachte oder teilweise überdachte, befahrbare Außenbereiche, geschützte und ungeschützte Gebäudefassaden, Gebäudeeingänge und Außenwände, Wohnbereiche im Privatbereich	**Bewegungsmelder**	Nein
		Ausführung	Ohne Leuchtmittel
		Schwenkwinkel	30 Grad
		Lichtaustrittsflächen	1
		Lichtcharakteristik	Direkt
		Lichtrichtung	Unten
		Länge	96 mm
		Breite	96 mm
Montageart	Aufbaumontage	**Höhe**	120 mm
Montageort	Innen	**Sockellänge**	96 mm
Montagefläche	Deckenmontage	**Sockelbreite**	96 mm
		Artikelgewicht	556 g
Schutzklasse	I / Schutzerdung		
max. Leistung	1x max. 50 W	**Arbeitstemperatur**	-5 bis 40 °C
Eingangsspannung	220-240 V/AC 50 / 60 Hz	**IP Schutzart**	IP 20
Fassung / Sockel	GU10		
Anzahl Sockel	1 STK	**Garantie (Jahre)**	5



Deko-Light Elektronik-Vertriebs GmbH
Auf der Hub 2 | D-76307 Karlsbad
www.deko-light.com
deko@deko-light.com