Art.-Nr. 975365

Profil
Fliesen-Profil EL-03-12, 2,5m, Weiß

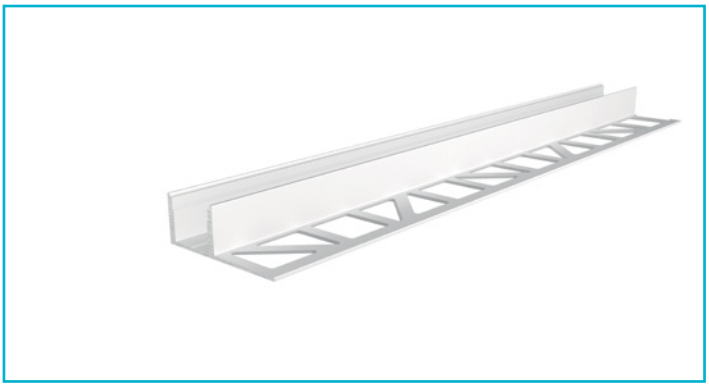

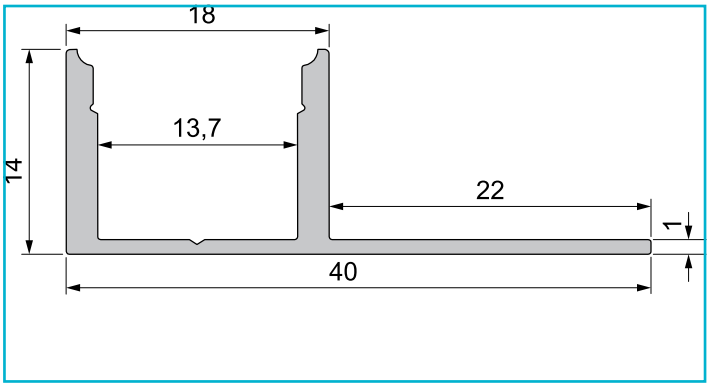

Besonderheiten

- für LED-Stripes bis 13,3 mm Breite
- für Fliesenstärke bis max. 12 mm

Gehäusematerial	Aluminium
Gehäusefarbe	Verkehrsweiß RAL 9016 || Weiß
Oberflächenstruktur	Matt, Pulverbeschichtet
Montageort	Innen, Außen
Wärmeleitfähigkeit	900 J/(kg*K)
Länge	2500 mm
Breite	14 mm
Höhe	40 mm
Artikelgewicht	515 g
Garantie (Jahre)	5

Zubehör •

983020	Abdeckung P-01-12, 1m, klar, PMMA, Transparent 95% Transmission, 1000 mm
983021	Abdeckung P-01-12, 2m, klar, PMMA, Transparent 95% Transmission, 2000 mm
983022	Abdeckung P-01-12, 1m, matt, PMMA, Teiltransparent 75% Transmission, 1000 mm
983024	Abdeckung P-01-12, 1m, milchig, PMMA, Satiniert 40% Transmission, 1000 mm
983026	Abdeckung P-01-12, 3m, milchig, PMMA, Satiniert 40% Transmission, 3000 mm
983027	Abdeckung P-01-12, 3m, matt, PMMA, Teiltransparent 75% Transmission, 3000 mm
983028	Abdeckung P-01-12, 3m, klar, PMMA, Transparent 95% Transmission, 3000 mm
984022	Abdeckung H-01-12, 1m, matt, PMMA, Teiltransparent 75% Transmission, 1000 mm
984024	Abdeckung H-01-12, 1m, milchig, PMMA, Satiniert 40% Transmission, 1000 mm
984026	Abdeckung H-01-12, 3m, milchig, PMMA, Satiniert 40% Transmission, 3000 mm
930345	3M Doppelseitiges Klebeband 50000x8x0,2mm

Zubehör •

930346	3M Doppelseitiges Klebeband 50000x10x0,2mm
930347	3M Doppelseitiges Klebeband 50000x12x0,2mm