Art.-Nr. 707141

3-Phasenleuchte
Linear Pro, Tilt 600, 14/16/18/20W, 4000K, Weiß



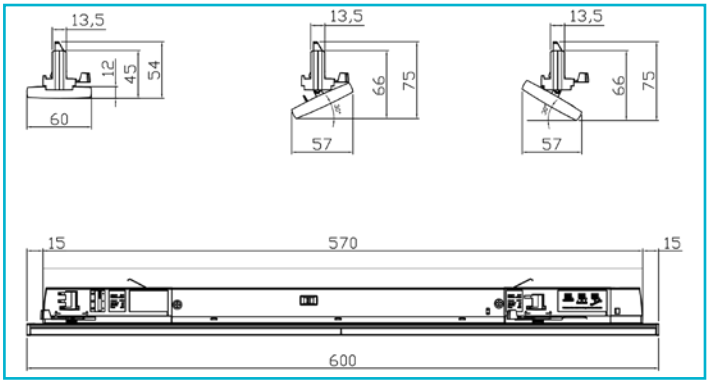

Die LINEAR PRO TILT 3-Phasen Stromschienenleuchte ist die ideale Lösung für die Beleuchtung von Verkaufsregalen. Diese Leuchte bietet eine perfekte Kombination aus Funktionalität und Vielseitigkeit. Sie kann nach unten arretiert oder um bis zu 30° zu jeder Seite geschwenkt werden, um das Licht präzise auszurichten.

Mit einer hohen Lebensdauer von 60.000 Stunden [L80B50] ist diese Leuchte eine langfristige Investition. Die Leistung ist in drei Stufen einstellbar [außer bei den DALI-Modellen], um das Licht optimal an die Anforderungen anzupassen. Die 1500 mm Varianten verfügen über einen verschiebbaren Stromschienenadapter und sind zu 50% je in gespiegelter A/B-Version erhältlich, um eine nahtlose Aneinanderreihung auch über Stromschienenverbinder hinweg zu ermöglichen. Die LINEAR PRO TILT Stromschienenleuchte – professionelle Beleuchtung für Verkaufsregale mit maximaler Flexibilität.

Besonderheiten

- hohe Effizienz und Lebensdauer
- notstromfähig [198-264 V/DC EOFI: 100%]
- nach unten strahlend arretierbar
- schwenkbar bis zu 30° je Seite
- hohe Lebensdauer 60.000h [L80B50]
- besonders energieeffizient
- Leistung in 4 Stufen einstellbar

Gehäusematerial	Stahl
Gehäusefarbe	Verkehrsweiß RAL 9016 || Weiß
Material Lichtaustritt	PMMA
Anwendungsbereich	Repräsentative Zonen mit Publikumsverkehr, Verkaufsräume und - Flächen für Waren und Dienstleitungen mit Publikumsverkehr, Arbeits- und Lagerbereiche mit erhöhter Staub-, Spritzwasser- und Stoßbelastung, sowie größeren Temperaturschwankungen, große und hohe Verkaufsräume und - Flächen für Waren und Dienstleitungen mit Publikumsverkehr, Verkaufs- und Ausstellungsflächen (temporär oder fest), Produktions- und Lagerhallen mit hohen Decken und teils hoher benötigter Leuchtkraft, Beleuchtung zur Orientierung und Evakuierung bei Netzausfall oder anderen Notfällen
Montageart	Einbaumontage
Montageort	Innen
Montagefläche	Deckenmontage

Funktionen	Notstromfähig, Phasenschalter
Schutzklasse	I / Schutzerdung
Leistung wählbar	14 W, 16 W, 18 W, 20 W
Eingangsspannung	198-264 V/AC 50 / 60 Hz
Netzgerät inkl.	Ja
Dimmbar	Nein
Bewegungsmelder	Nein
Spannungsbereich DC	198-264 V/DC
Spannungsbereich Notbeleuchtung	198-264 V/DC
EOFI	100 %
Lichtquelle	LED, Lichtquelle wechselbar TC
Lichtfarbe	Neutralweiß (NW)
Farbtemperatur	4000 K
Farbkonsistenz	3 SDCM
Farbkonsistenz Lichtquelle	3 SDCM
Farbwiedergabe (Ra)	90
Bemessungslichtstrom	3200 lm
Lichtausbeute	160 lm/W
Abstrahlwinkel	60 Grad
UGR	19
Lichtverteilung	Symmetrisch
Schwenkwinkel	60 Grad
Lichtaustrittsflächen	1
Lichtcharakteristik	Direkt
Lichtrichtung	Unten

IP20

Deko-Light Elektronik-Vertriebs GmbH
Auf der Hub 2 | D-76307 Karlsbad
www.deko-light.com
deko@deko-light.com

Art.-Nr. 707141

3-Phasenleuchte
Linear Pro, Tilt 600, 14/16/18/20W, 4000K, Weiß

Länge	600 mm
Breite	60 mm
Arbeitstemperatur	-25 bis 40 °C
Lagertemperatur	-40 bis 85 °C
Oberflächentemperatur max.	46 °C
IP Schutzart	IP 20
IK Schutzklasse	IK03
Max. Anzahl je LS B10	30 STK
Max. Anzahl je LS B16	38 STK
Max. Anzahl je LS C10	30 STK
Max. Anzahl je LS C16	48 STK

Höhe	54 mm
Artikelgewicht	700 g
Lebensdauer L70 / B50	60000 h
Lebensdauer L80 / B50	60000 h
Schaltzyklen	100000
Energieverbrauch	20 kWh/1000h
Energieeffizienzklasse Lichtquelle	Dieses Produkt enthält eine Lichtquelle der Energieeffizienzklasse B.
Garantie (Jahre)	5

